Technische Daten
Schwimmerschalter

BERNSTEIN safe solutions

Standard-Schwimmerschalter

Typbezeichnung **MAR-723 LVS 0210** Artikelnummer **6826161003**

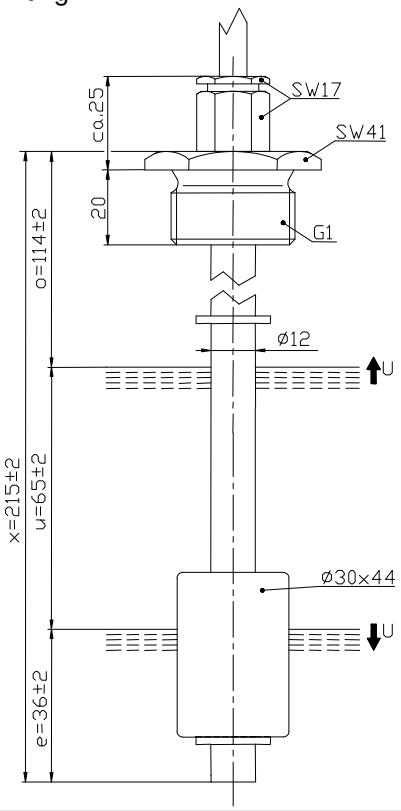

Leistungsdiagramm
(maximale Werte)

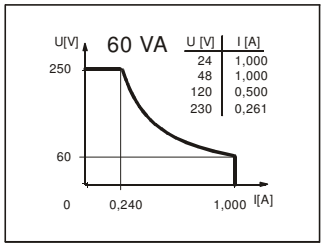

Anschlußschema
(ohne Flüssigkeit)

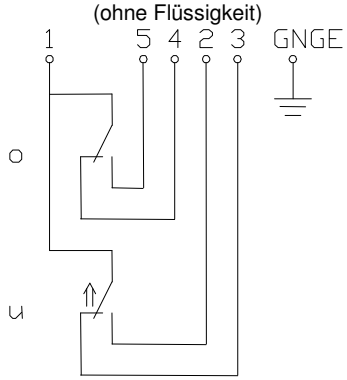

Elektrische Daten

Reedkontakt:	max. Schaltspannung	250 V
	max. Schaltstrom	1,0 A
	max. Schaltleistung	60 VA
	mechanische Lebensdauer	je nach zu schaltender Last 10^7 bis 10^9 Schaltungen
Ausgang		1 Umschalter, steigendes Niveau
		1 Umschalter, fallendes Niveau
Gebrauchskategorie		AC-22A und DC-22A nach DIN VDE 0660 T107
Aufbau		nach DIN VDE 0660 T200

Mechanische Daten

Buchsenwerkstoff	1.4571
Verschraubungswerkstoff	1.4404
Sechskantmutterwerkstoff	1.4571
Schaltrohrwerkstoff	1.4571
Schwimmerwerkstoff	NBR
-Dichte	etwa 0,45 g/cm³ ±10%
-Eintauchtiefe	19,5 mm ±2 mm (bei Dichte 1 g/cm³)
Greifringwerkstoff	CnSn8 (Messing)
Dichtungswerkstoff	NBR
Umgebungstemperatur	-5°C bis +60°C
Mediumstemperatur	-5°C bis +60°C
Anschlussart	0,5m Kabel, PVC, 6x0,5mm²
Schutzart	IP 65 nach DIN VDE 0470 T1
Max. Druck	10 bar

Allgemeine Hinweise

Reproduzierbarkeit der Schaltpunkte bei gleichen geometrischen Verhältnissen ±0,05mm, bezogen auf ein Schaltgerät.
Die Maße der Schaltpunkte beziehen sich auf eine Flüssigkeitsdichte von 1 g/cm³.
Die Toleranz der Schaltpunkte beträgt ±2mm
Bei induktiven Lasten unbedingt Kontaktschutz beachten! Maximale Daten dürfen nicht überschritten werden!

Änderungen bleiben vorbehalten.