Technische Daten
Magnetschwimmerschalter

Bernstein

Type : **MAA–723 LVS** Art.-Nr.: **682.6101.070** Orig. 3

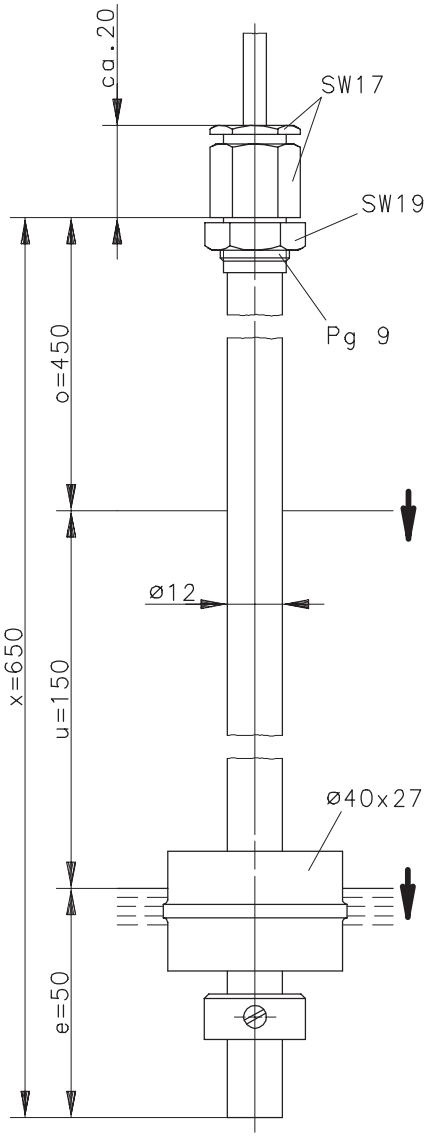

Leistungsdiagramm
(maximale Werte)

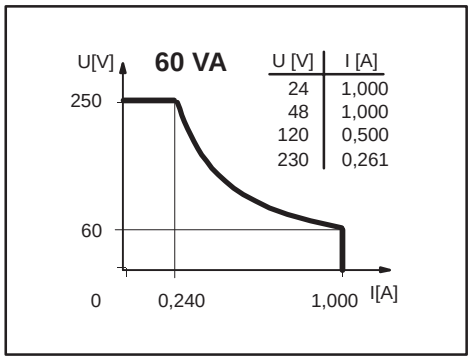

U [V]	I [A]
24	1,000
48	1,000
120	0,500
230	0,261

Elektrische Daten (maximale Werte) **:**

Kontakt
- – max. Schaltspannung : 250 V
- – max. Einschaltstrom : 1.0 A
- – max. Schaltleistung : 60 VA

Schaltfunktion : o = Umschalter, fallendes Niveau
u = Umschalter, fallendes Niveau

Gebrauchskategorie : AC-21A und DC-21A
nach DIN VDE 0660 T107
(IEC 947-3-1 / EN 60947-3-1)

Aufbau : nach DIN VDE 0660 T200
(IEC 947-5-1 / EN 60947-5-1)

Bei induktiven Lasten unbedingt Kontaktschutz beachten!
Maximale Daten dürfen nicht überschritten werden!

Technische Daten :

Anschlußart : 1 m Kabel, PVC; 6x 0,5 mm^2

Schutzart : IP 65 nach DIN VDE 0470 T1
(IEC 529 / EN 60529)

Temperaturbereich : -5°C bis +60°C

Mediumstemperatur : -5°C bis +60°C

maximaler Druck : 5 bar

mech. Lebensdauer : je nach zu schaltender Last
10^7 bis 10^9 Schaltungen.

Anschlußschema
(passend zum gezeichneten Zustand)

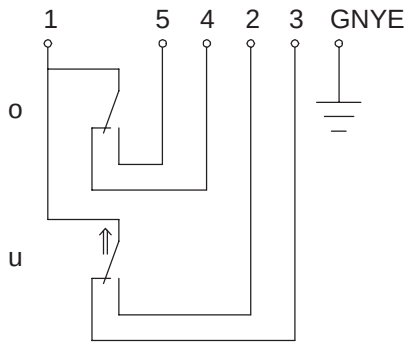

Reproduzierbarkeit der Schaltpunkte bei gleichen geometrischen Verhältnissen ±0.05mm, bezogen auf ein Schaltgerät.

ACHTUNG :
Die Maße der Schaltpunkte beziehen sich auf eine Flüssigkeitsdichte von 1 g/cm^3
Die Toleranz der Schaltpunkte beträgt ±2 mm

Mechanische Daten :

Anschlußkopfwerkstoff : X 6 CrNiMoTi 17 12 2 (1.4571)

Schaltrohrwerkstoff : X 6 CrNiMoTi 17 12 2 (1.4571)

Schwimmerwerkstoff : POM
- – Dichte : etwa 0.7 g/cm^3 ±10%
- – Eintauchtiefe : 18 mm ±2 mm (bei Dichte 1 g/cm^3)

Stellringwerkstoff : X 6 CrNiMoTi 17 12 2 (1.4571)

erstellt	06.08.2001	Häßler
freigegeben	06.08.2001	Limbach

Diese Kopie wird bei technischen Änderungen nicht berichtigt oder zurückgezogen.

Bernstein AG, Tieloser Weg 6, D–32457 Porta Westfalica, Telefon : 0571 / 793 – 0, Fax : 0571 / 793 – 555, Internet : www.bernstein–ag.de