Technische Daten
Schwimmerschalter

Standard-Schwimmerschalter

Typbezeichnung **MAB-724 KTOS 0400** Artikelnummer **6825146002**

Anschlussschema
(nicht betätigter Zustand)

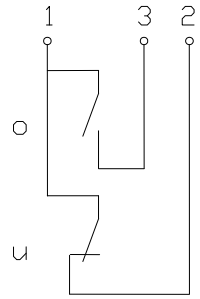

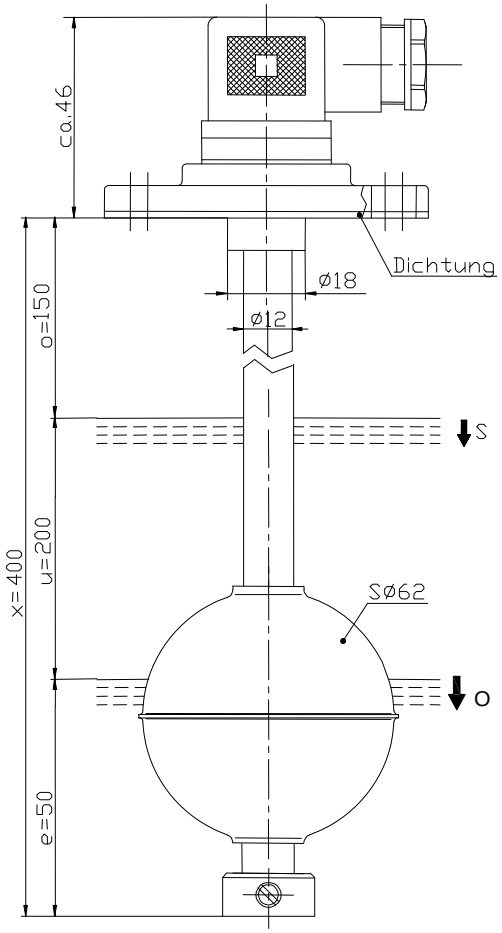

Leistungsdiagramm
(maximale Werte)

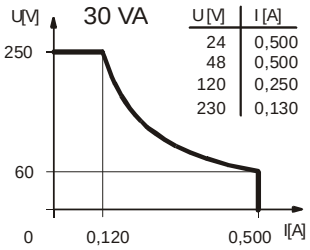

U[V]	I [A]
24	0,500
48	0,500
120	0,250
230	0,130

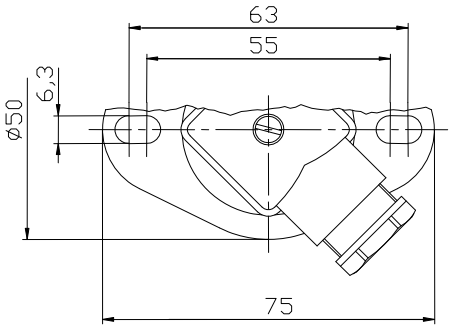

Kennzeichnende Merkmale nach DIN EN 60947-5-1

Elektrische Daten	
max. Schaltspannung	250 V
max. Einschaltstrom	0,5 A
max. Schaltleistung	30 VA
mechanische Lebensdauer	je nach zu schaltender Last 10^7 bis 10^9 Schaltungen
Ausgang	1 Schließer, fallendes Niveau
	1 Öffner, Fallendes Niveau
Schutzklasse	II (schutzisoliert)

Dieses Dokument wird nicht Vertragsgrundlage; die darin enthaltenen Angaben stellen keine Beschreibungen zu erwartender Beschaffenheiten dar, so dass eine Sachmängelhaftung wegen eventueller Abweichungen der tatsächlichen von der hier beschriebenen Beschaffenheit ausgeschlossen ist.
Änderungen bleiben vorbehalten.

Bernstein AG, Tieloser Weg 6, D-32457 Porta Westfalica / www.bernstein.eu

Technische Daten
Schwimmerschalter

Mechanische Daten

Flanschwerkstoff	PA6.6
Schaltrohrwerkstoff	X6CrNiMoTi17-12-2 (1.4571)
Schwimmerwerkstoff	X6CrNiMoTi17-12-2 (1.4571)
-Dichte	etwa 0,52 g/cm³ ±10%
-Eintauchtiefe	34 mm ±2 mm (bei Dichte 1 g/cm³)
Stellringwerkstoff	X6CrNiMoTi17-12-2 (1.4571)
Dichtungswerkstoff	NBR
Umgebungstemperatur	-5 °C bis +60 °C
Mediumstemperatur	-5 °C bis +60 °C
Anschlussart	Steckverbinder nach DIN EN 175 301-803
Schutzart	IP 65 nach IEC 529/ EN 60529 (nur mit dazugehöriger Steckdose)
max. Druck	10 bar

EG-Konformität

nach Richtlinie 2006/95/EC

Allgemeine Hinweise

Reproduzierbarkeit der Schaltpunkte bei gleichen geometrischen Verhältnissen ±0,05mm, bezogen auf ein Schaltgerät.
Die Maße der Schaltpunkte beziehen sich auf eine Flüssigkeitsdichte von 1 g/cm³.
Die Toleranz der Schaltpunkte beträgt ±2mm.
Maximale Daten dürfen nicht überschritten werden!
Bei induktiven und kapazitiven Lasten unbedingt Kontaktschutz beachten!

Induktive Lasten

bei Gleichspannung

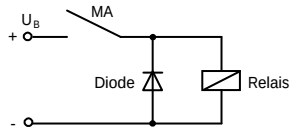

Unterdrückung von Spannungsspitzen mit einer Freilaufdiode

bei Wechselspannung

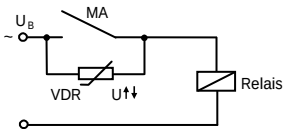

Unterdrückung von Spannungsspitzen mit einem VDR

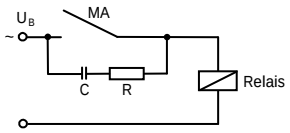

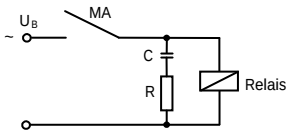

Unterdrückung von Spannungsspitzen mit einem RC-Glied

Kapazitive Lasten und Lampenlasten

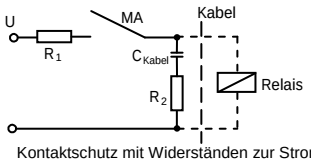

Kontaktschutz mit Widerständen zur Strombegrenzung

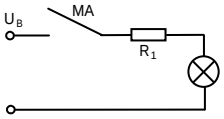

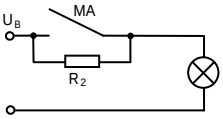

Dieses Dokument wird nicht Vertragsgrundlage; die darin enthaltenen Angaben stellen keine Beschreibungen zu erwartender Beschaffenheiten dar, so dass eine Sachmängelhaftung wegen eventueller Abweichungen der tatsächlichen von der hier beschriebenen Beschaffenheit ausgeschlossen ist.
Änderungen bleiben vorbehalten.

Bernstein AG, Tieloser Weg 6, D-32457 Porta Westfalica / www.bernstein.eu

Dieses Dokument wird nicht Vertragsgrundlage; die darin enthaltenen Angaben stellen keine Beschreibungen zu erwartender Beschaffenheiten dar, so dass eine Sachmängelhaftung wegen eventueller Abweichungen der tatsächlichen von der hier beschriebenen Beschaffenheit ausgeschlossen ist.
Änderungen bleiben vorbehalten.

Bernstein AG, Tieloser Weg 6, D-32457 Porta Westfalica / www.bernstein.eu