Metallgekapselter Grenztaster

Baureihe MN78

Typbezeichnung **MN78-S20 SM**	Artikelnummer **6087000003**

Schaltsymbol

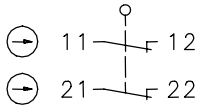

Schaltdiagramm

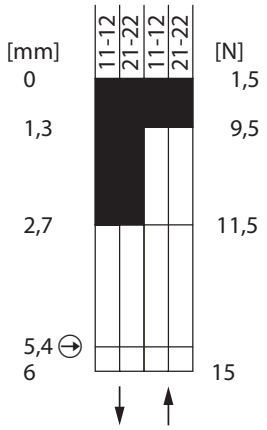

Toleranz:
Schaltpunkt ± 0,35 mm
Zwangsöffnung +0,35 mm
Betätigungskraft ± 15 %

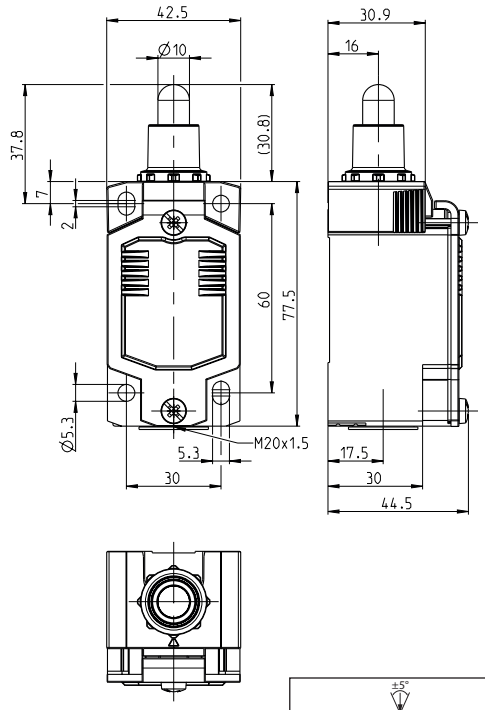

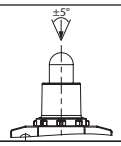	m/s	0,001 ... 0,5

Elektrische Daten		
Bemessungsisolationspannung	U_i	400 V
Bemessungsstoßspannungsfestigkeit	U_{imp}	4 kV
Bemessungsbetriebsspannung	U_e	240 V AC / 24 V DC
Frequenz AC		50 / 60 Hz
Überspannungskategorie		II nach EN 60947-1 Anhang H Tabelle H1
Konv. thermischer Strom	I_{the}	5 A
Minimaler Strom		1 mA
Gebrauchskategorie		AC 15, U_e/I_e 240 V / 3 A; DC 13, U_e/I_e 24 V / 1,5 A
Zwangsöffnung	⊖	nach IEC/EN 60947-5-1, Anhang K ; Zwangsöffnungskraft: 34 N
Kurzschlussschutzeinrichtung		Schmelzsicherung 4 A gG
Bedingter Bemessungskurzschlussstrom		400 A
Schutzklasse		I

Mechanische Daten		
Gehäuse		Al-Druckguss
Deckel		Al-Blech
Betätigung		Stößel (Stahl, vernickelt)
Betriebstemperatur		-30 °C ... +75 °C
Lagertemperatur		-40 °C ... +80 °C
Schutzart		IP66 / IP67 nach EN 60529, Type 4X
Verschmutzungsgrad (Einbauschalter)		3
Kontaktmaterial		Silber
Geräteklasse (Einbauschalter)		Kategorie E (MC3+CC2+SC1) nach IEC/EN 60947-1 Anhang Q
Kontaktart		2 Öffner (Form Zb)
Prelldauer	ms	< 3 ms
Umschaltzeit	ms	< 8 ms
Schalthäufigkeit		≤ 60 / min.
Mechanische Lebensdauer		10 x 10^6 Schaltspiele
Gebrauchsdauer		≤ 20 Jahre
Anschlussart		4 Schraubanschlüsse (M3)
Erdungsschraube		1 x M3,5
Leiterquerschnitte		Eindrähtig oder Litze mit Aderendhülse 0,34 mm^2 - 1,5 mm^2; AWG 22-16
Kabeleinführung		1 x M20 x1,5
Gewicht		≈ 0,22 kg
Einbaulage		beliebig

Anfahrmöglichkeiten
Die angegebenen Daten beziehen sich auf Betätigung in Stößelrichtung.

Kennzahlen für Sicherheitstechnik	
B10d Öffner (NC)	20 x 10^6 Zyklen

Vorschriften
DIN EN 60947-5-1
UL 508 / CSA C22.2 No.14
DIN EN ISO 13849-1
DIN EN ISO 13849-2

EU-Konformität
nach Richtlinie 2014/35/EU (Niederspannungsrichtlinie)

Zulassungen
CCC
$_{c}UL_{us}$

Bemerkungen
Angegebene Schutzart (IP-Code) gilt nur bei geschlossenem Deckel und Verwendung einer mindestens gleichwertigen Kabelverschraubung mit entsprechendem Kabel.