Bernstein
Bernstein AG
Postfach 1164
D-32437 Porta Westfalica

Technisches Datenblatt

FF-E-Einr. GC	391.290.1573

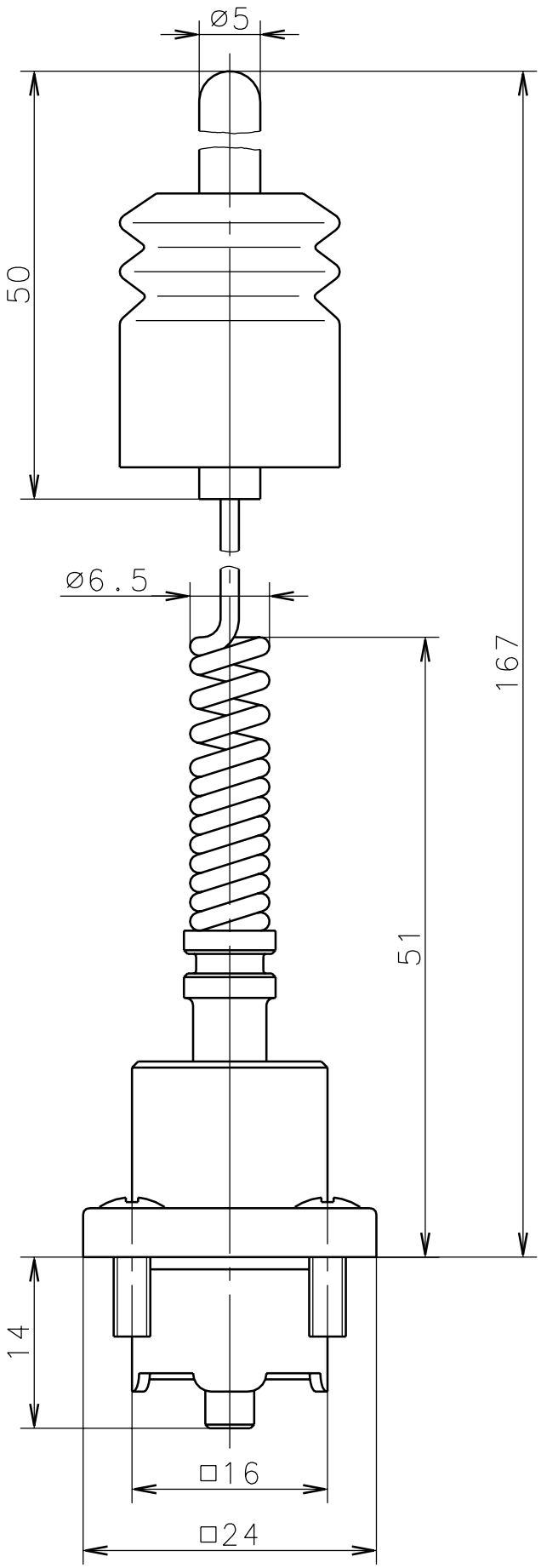

Schutzvermerk nach DIN 34 beachten
Copyright reserved

23.07.98

Diese Kopie wird bei technischen Änderungen nicht berichtigt oder zurückgezogen