Bernstein
Bernstein AG
Postfach 1164
D-32437 Porta Westfalica

Technisches Datenblatt

FF-E-Einr. EN | 391.240.0510

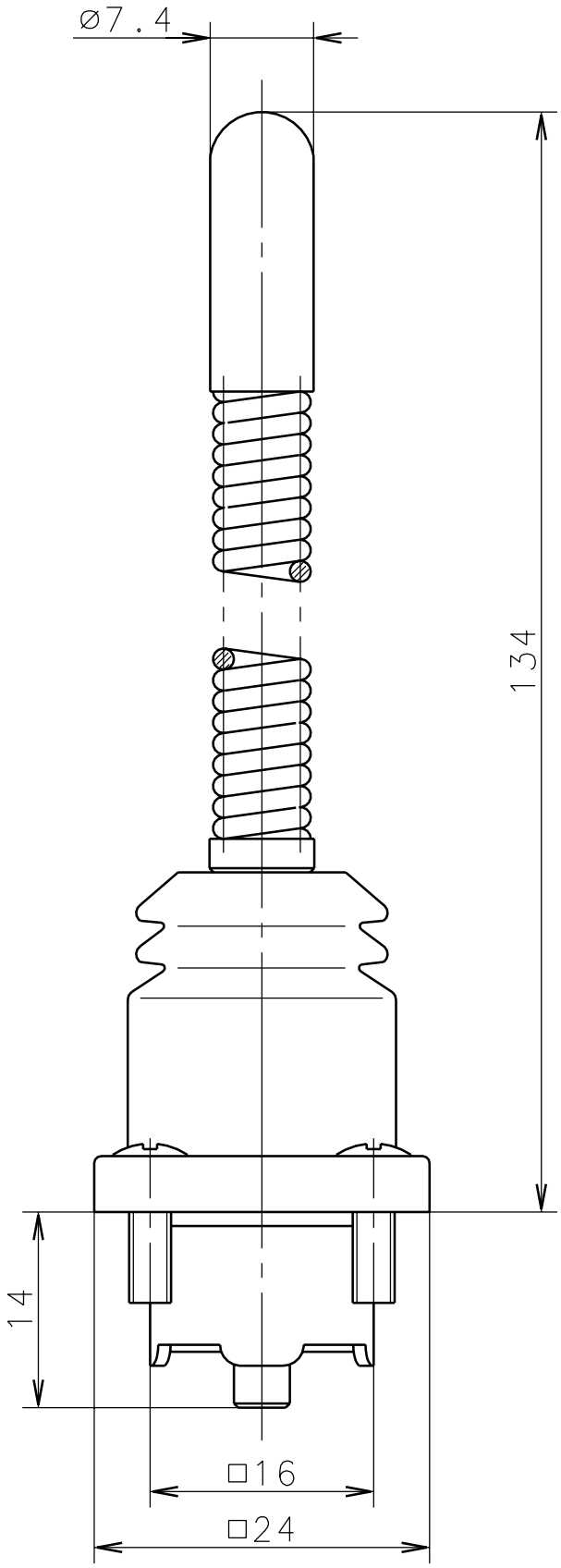

Schutzvermerk nach DIN 34 beachten
Copyright reserved

27.09.99

Diese Kopie wird bei technischen Änderungen nicht berichtigt oder zurückgezogen