Bernstein
Bernstein AG
Postfach 1164
D-32437 Porta Westfalica

Technisches Datenblatt

Fingerschutz U1 | 359.5900.060

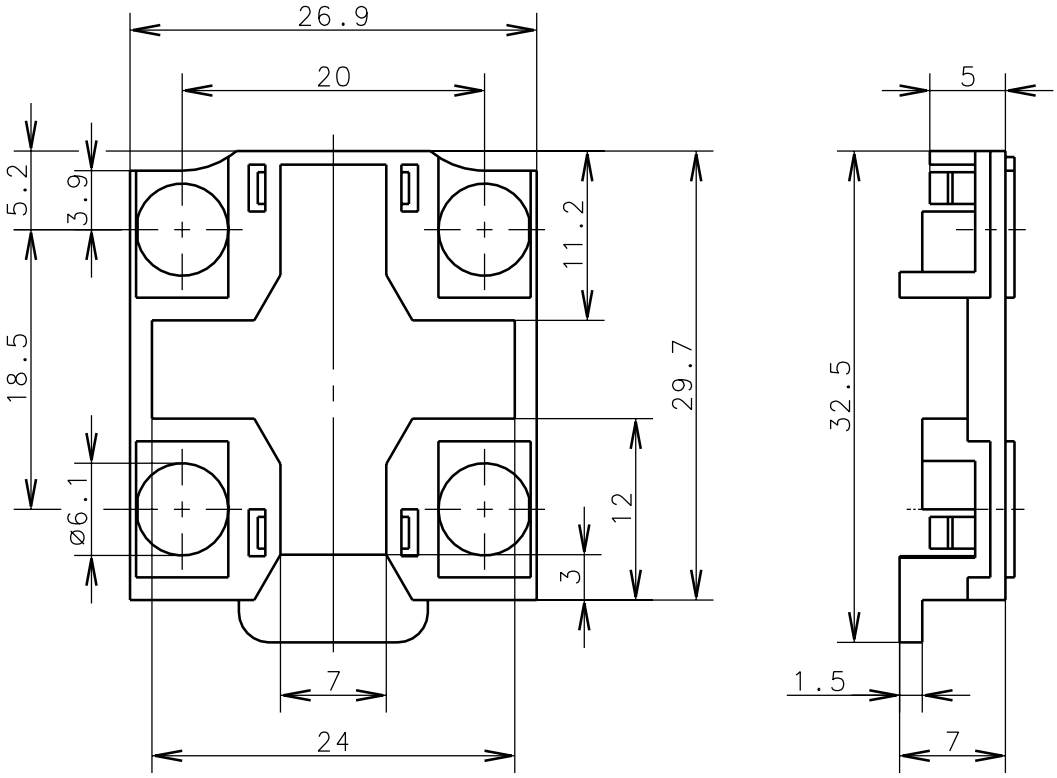

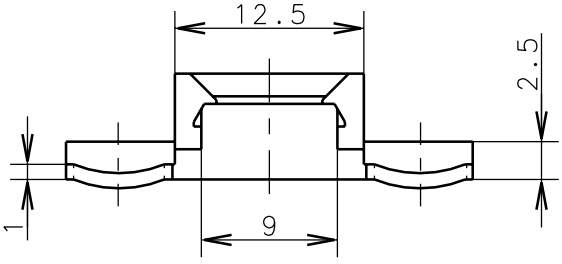

Schutzvermerk nach DIN 34 beachten
Copyright reserved

12.09.2000

Diese Kopie wird bei technischen Änderungen nicht berichtigt oder zurückgezogen