Bernstein
Bernstein AG
Postfach 1164
D-32437 Porta Westfalica

Technisches Datenblatt: AN-KAB.SHS 5M AC WINKEL

Sicherheitsschaltscharnier

Type:	Art.-Nr.:	Datum:
AN-KAB.SHS 5M AC WINKEL	325.1004.220	29.10.01

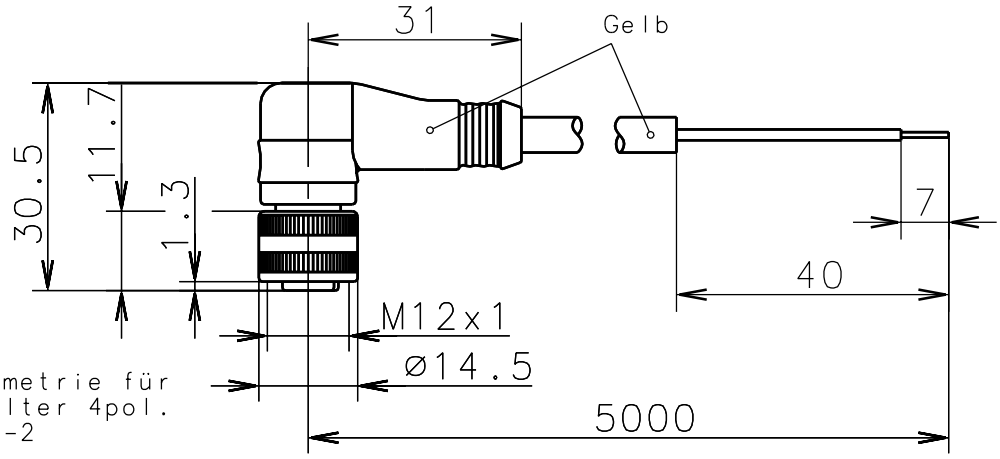

Steckanschlußgeometrie für
AC-Näherungsschalter 4pol.
nach IEC 60947-5-2

Kabel ist aufgerollt
Wickel⌀ 175mm

Pol Nr.	Leiter
1	BN (Braun)
2	BK (Schwarz)
3	BU (Blau)
4	GNYE (Grün/Gelb)

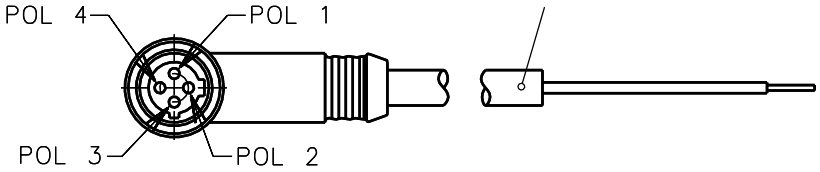

Farbkennzeichnung nach IEC 757

Mechanische Eigenschaften	Elektrische Eigenschaften	Vorschriften:
Verschmutzungsgrad: 3	Betriebsspannung: 250V/300V	IEC 60664-1
IP-Schutzart: IP 68 im gesteckten und verschraubten Zustand	Bemessungsstrom: 4A	IEC 60512-3 Test 5b
	Isolationswiderstand: $>10^9\Omega$	IEC 60512-2 Test 3a
Temperaturbereich: -25°C/+90°C	Bemessungsstoßspannung: 2kV	IEC 60529
Anzugsdrehmoment Verschlußring: 100-150Ncm		
Min. Kabel-Einzellitzen-Ø: 0.34mm²		
Anschlußkabel 4x0.34mm²		
Material: PVC		
Mantel⌀: 5.0mm		
selbstsichender Schraubverschluß		
Dichtung: O-Ring		

Hinweise

Schutzvermerk nach DIN 34 beachten
Copyright reserved
Diese Kopie wird bei technischen Änderungen nicht berichtigt oder zurückgezogen

29.10.2001