Typbezeichnung Flex.Base Adapterplatte
Artikelnummer 9806000188
für CS-2000 Sys 80 (mit aufgeschweißten Rohrstutzen zur direkten Verschraubung der 80er Tragrohre)
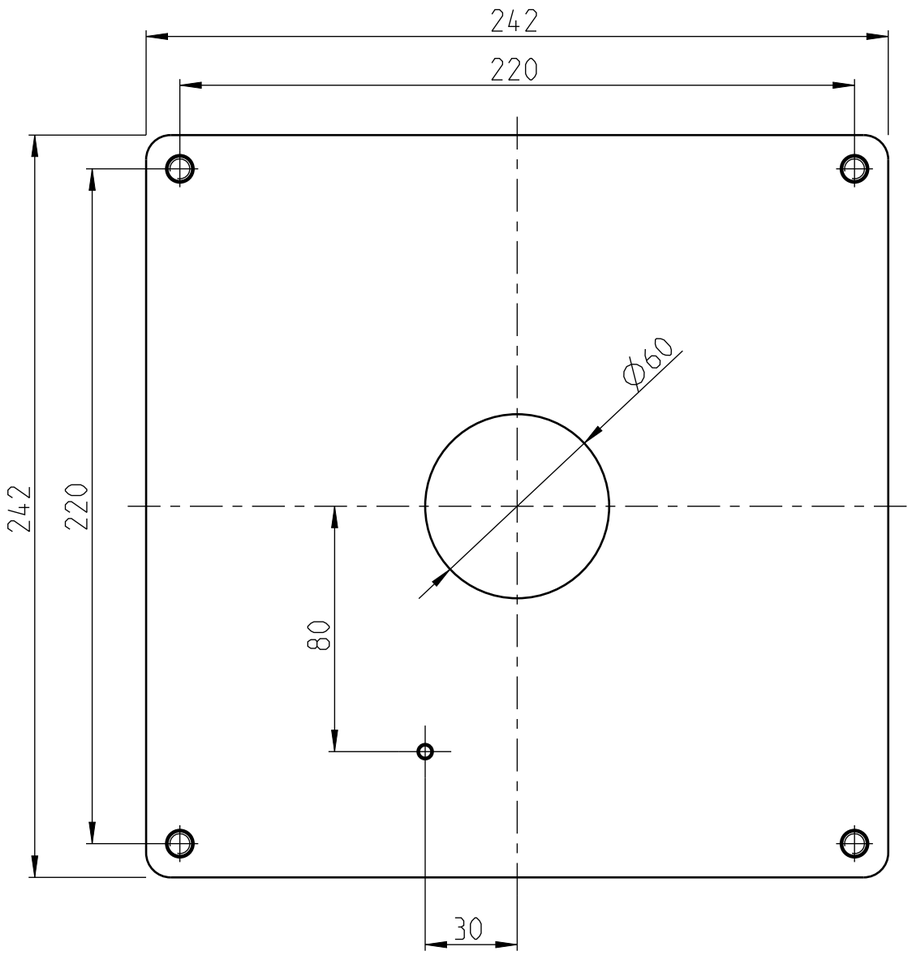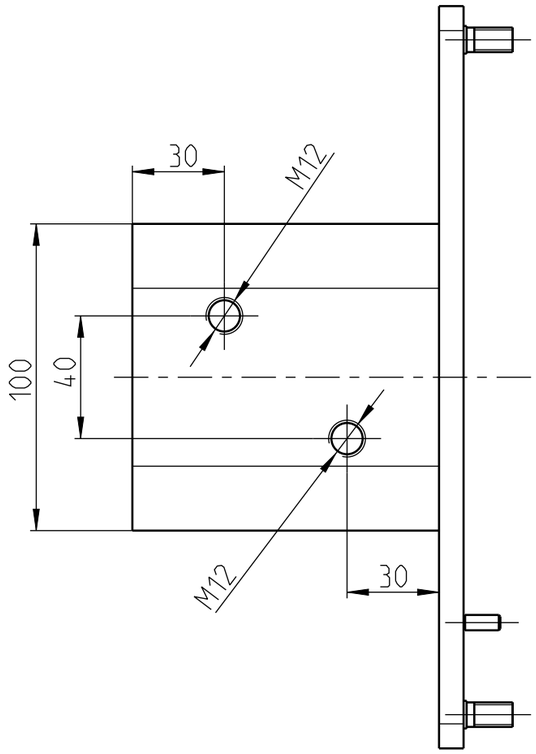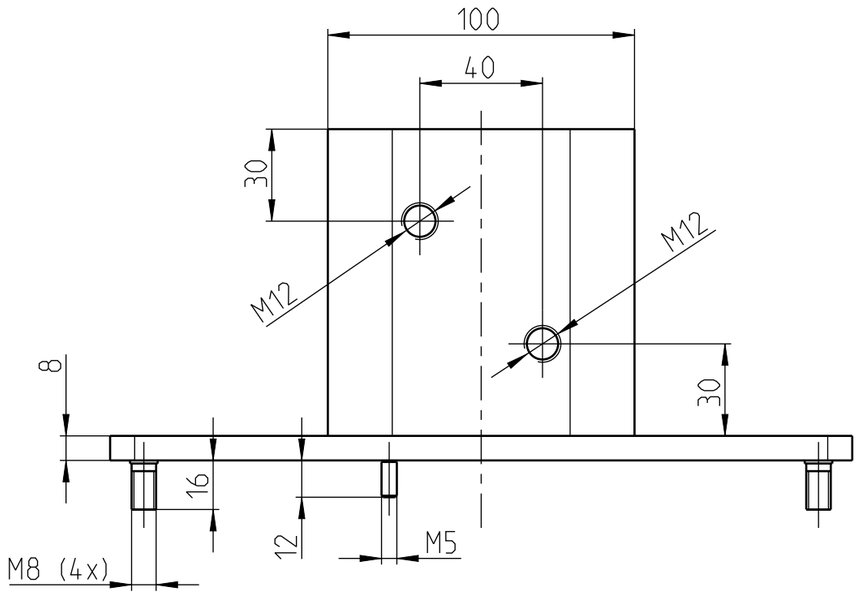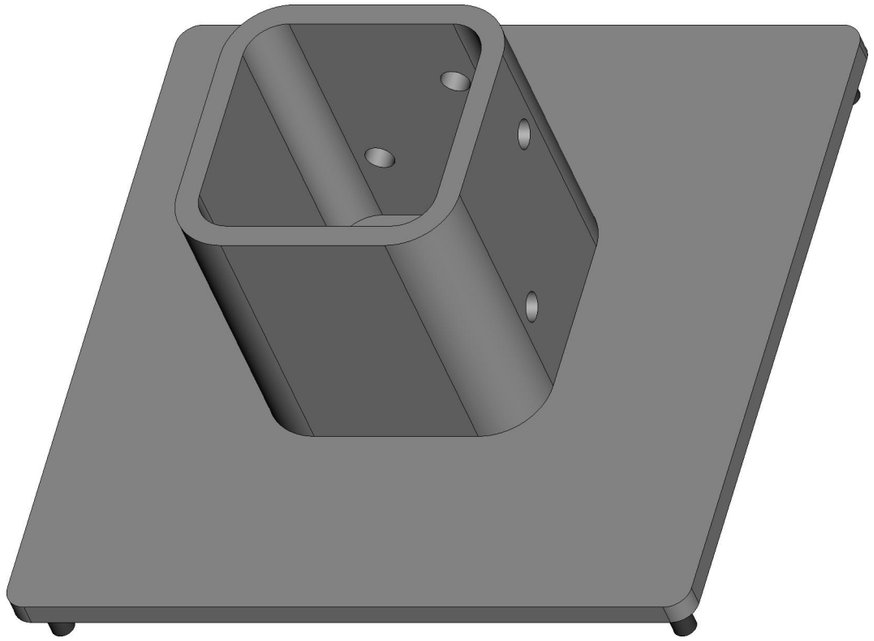
09.12.2020 S. Otte