Lochbild/Flanschmaße
Hole pattern/ flange dimensions

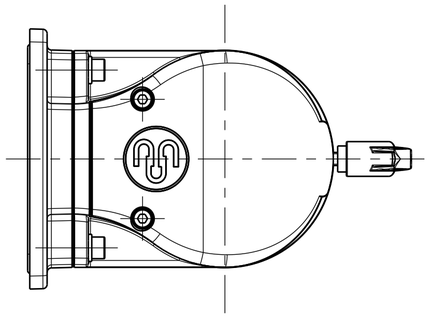

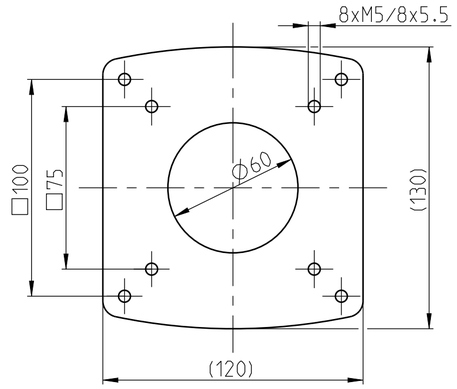

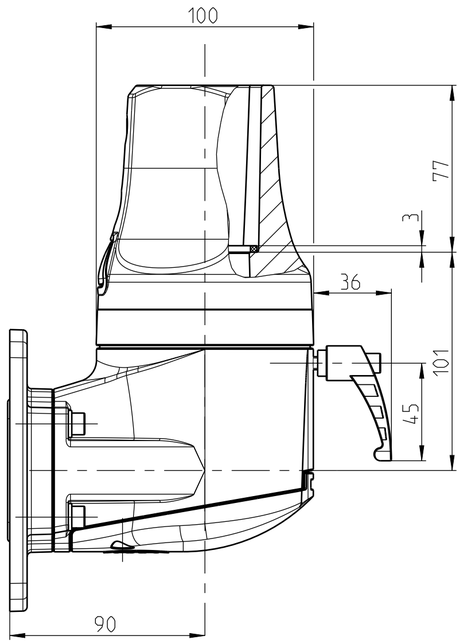

A-A

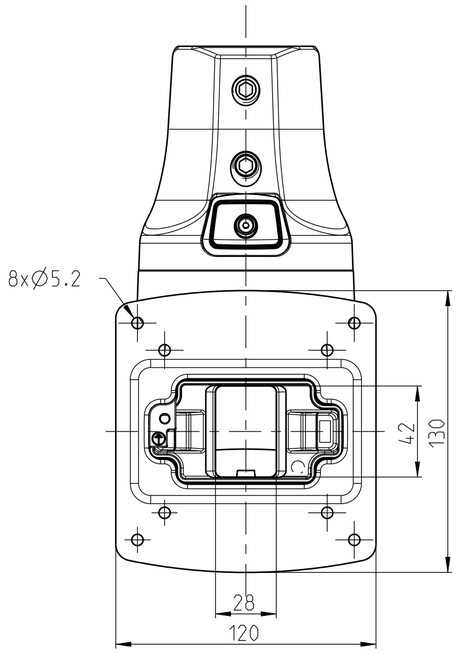

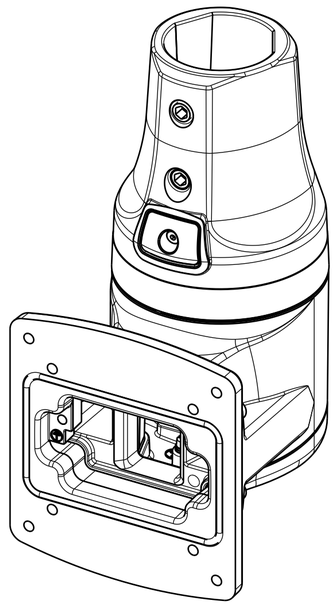

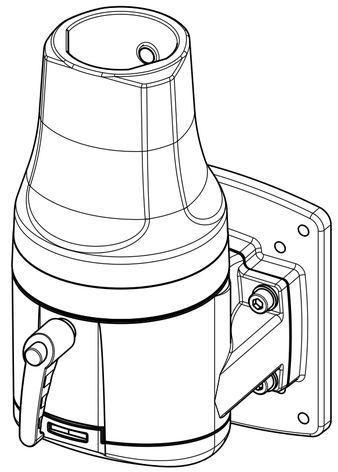

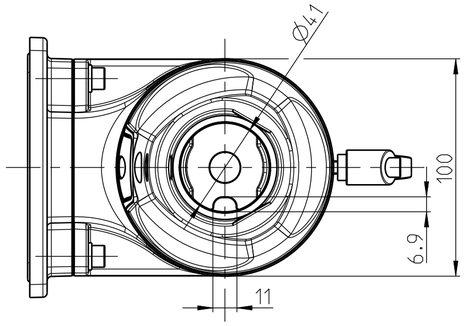

Mitteilungsnummer/Notice number	BERNSTEIN Bernstein AG Postfach 1164 D-32437 Porta Westfalica www.bernstein.eu	Masse ohne Toleranzangabe/General tolerances ISO 2768-mH	
Entwicklungsnummer/Development number		Halbzeug/Semifinished part	
Umgearbeitet aus/Manufactured out of	Erstellt/Drawn by 20.08.2019 F.Schömber	Oberflaeche/Surface RAL9006 Seiden Matt / RAL9006 silk matt	
Passend zu/Matched with	Gepruefl/Checked by 23.08.2019 S.Hoppe	Werkstoff/Material	
Mst./Scale 1:2 A2	Freigegeben/Approved by 26.08.2019 F.Schömber	Gewicht ca.:/Weight approx.: 2.66801 kg	Blatt/Sheet 1 / 1
Benennung/Part Name Panelkupplung S CS-480B.flex Panel coupling S CS-480B.flex	Nummer/Drawing No. 1014800003_KD	Modell/Model 1	Zeichnung/Drawing 1

Vorlage : 0850172266 Orig.2