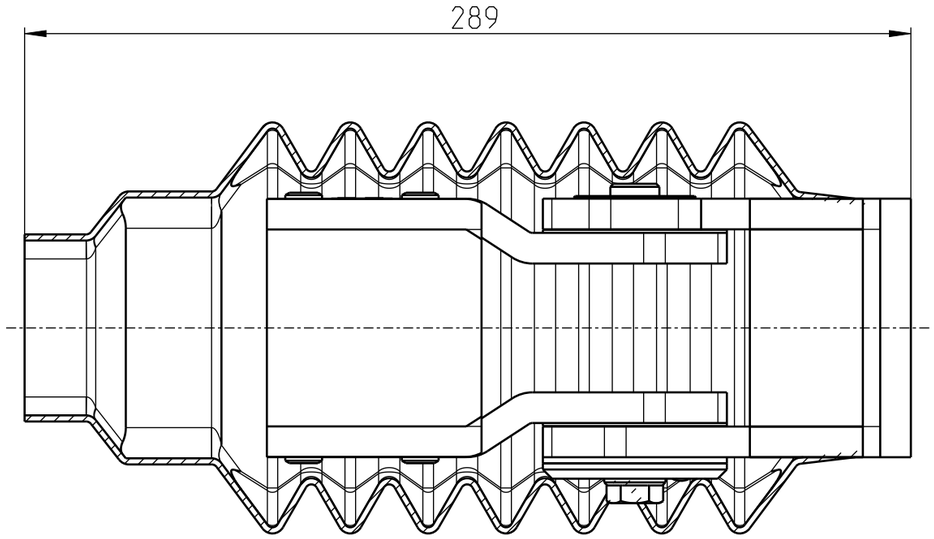

A - A

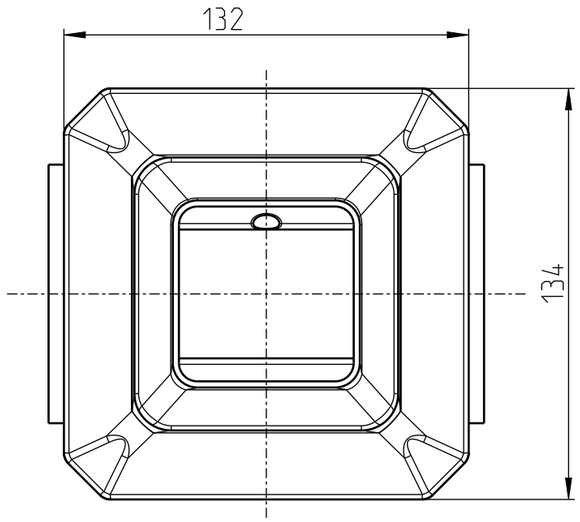

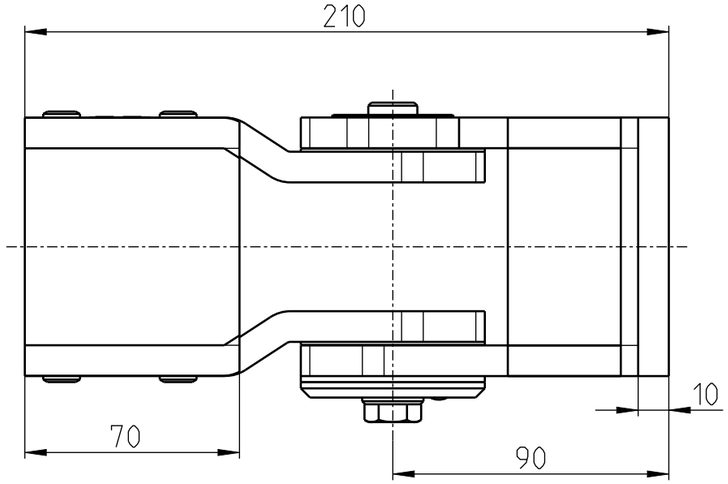

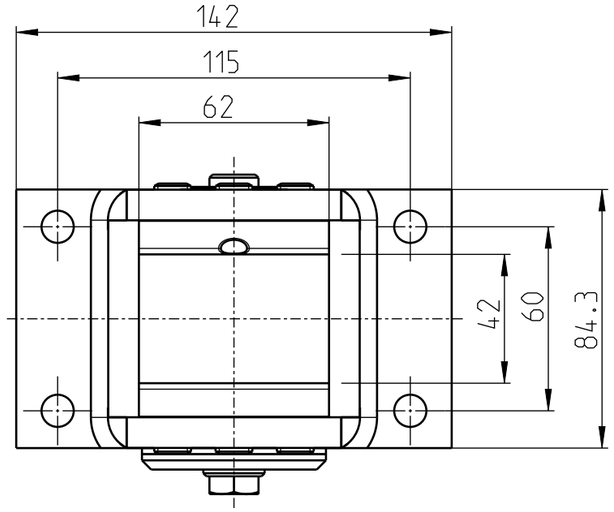

Mitteilungsnummer/Notice number	BERNSTEIN Bernstein AG Postfach 1164 D-32437 Porta Westfalica www.bernstein.eu	Masse ohne Toleranzangabe/General tolerances ISO 2768-mH	
Entwicklungsnummer/Development number -		Halbzeug/Semifinished part -	
Umgearbeitet aus/Manufactured out of	Erstellt/Drawn by 02.12.2024	Oberflaeche/Surface RAL 7035	
Passend zu/Matched with -	Geprueft/Checked by	Werkstoff/Material -	
Mst./Scale 1:2 A3	Freigegeben/Approved by	Gewicht ca.:/Weight approx.: 4.64902 kg	Blatt/Sheet 1 / 1
Benennung/ Part Name Wandgelenk Wall joint	Nummer/ Drawing No. 1016466000_KD	Modell/ Model 1	Zeichnung/ Drawing 1

Vorlage : 0850173265 Orig.2