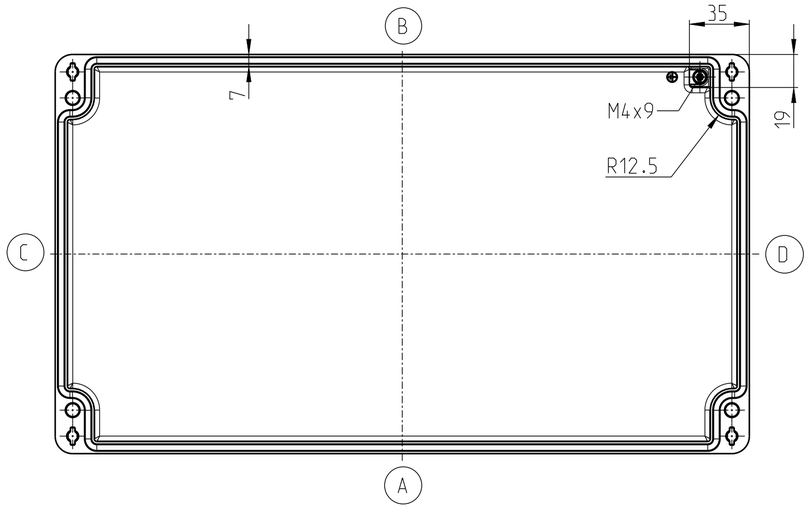

DECKEL

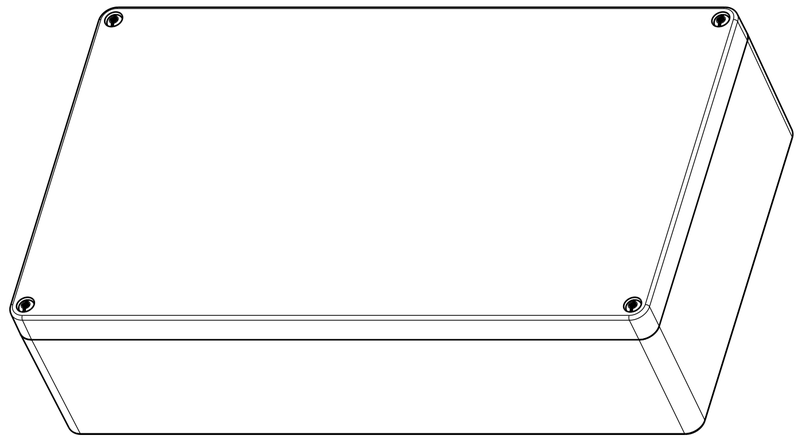

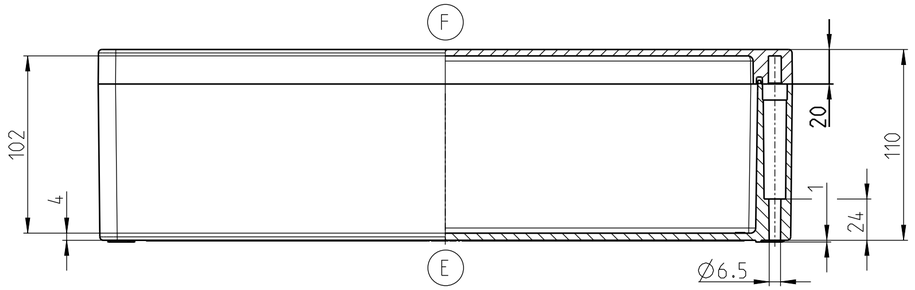

UNTERTEIL

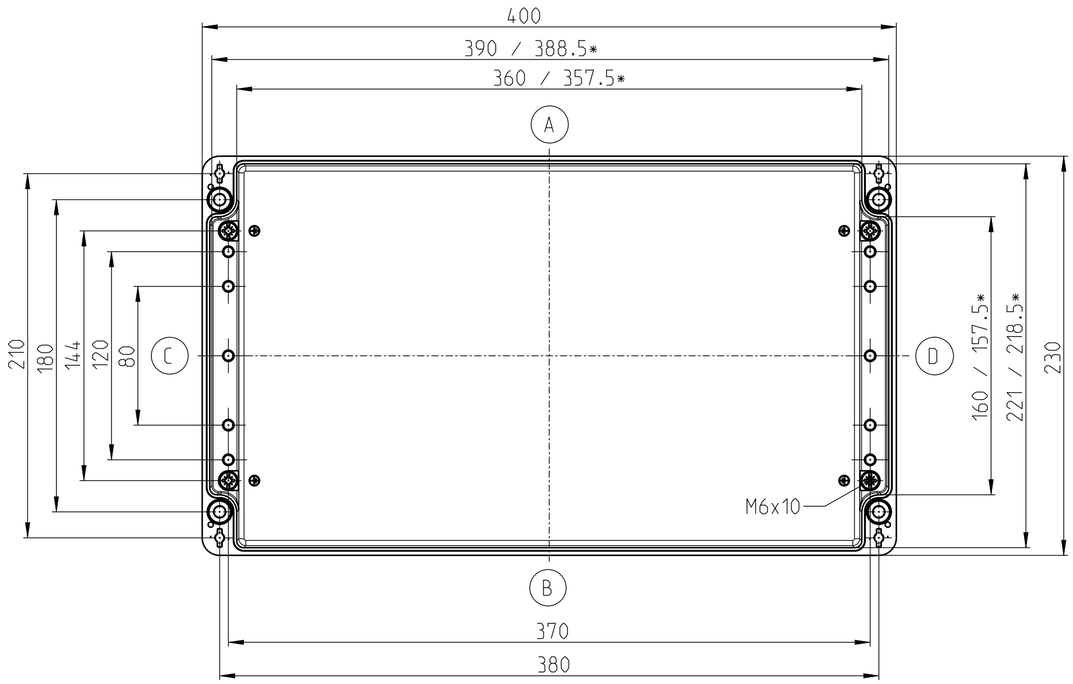

* kleineres Maß in Höhe der Montageplatteauflage
smaller dimension in the height of the mountain area

Mitteilungsnummer/Notice number	BERNSTEIN Bernstein AG Postfach 1164 D-32437 Porta Westfalica www.bernstein.eu	Masse ohne Toleranzangabe/General tolerances	
Entwicklungsnummer/Development number		Halbzeug/Semifinished part	
Umgearbeitet aus/Manufactured out of	Erstellt/Drawn by: 06.09.2023	Oberflaeche/Surface	
Passend zu/Matched with: -	Geprueft/Checked by	Werkstoff/Material	
Mst./Scale: 2:5 A2	Freigegeben/Approved by	Gewicht ca.:/Weight approx.:	Blatt/Sheet: 1 / 1
Benennung/Part Name: Gehäuse CA-400 BAHN Enclosure CA-400 BAHN	Nummer/Drawing No.: 1400950000	Modell/Model: 1	Zeichnung/Drawing: 1

Vorlage : 0850172266 Orig.2