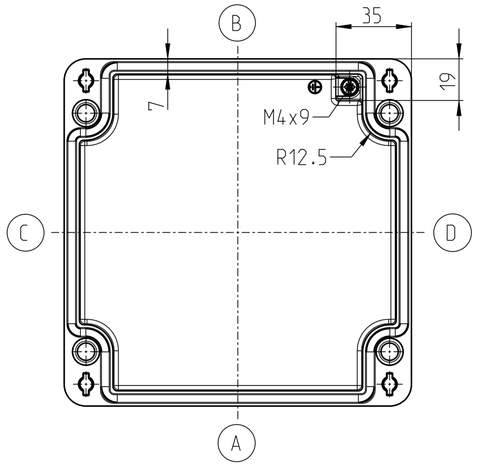

DECKEL

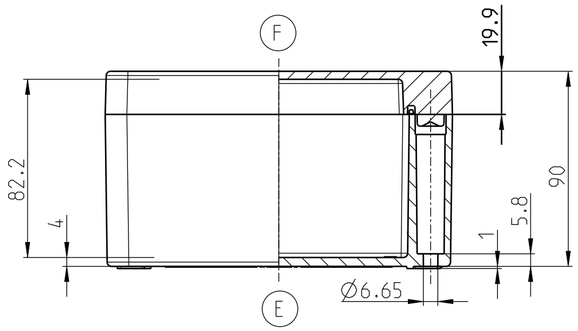

UNTERTEIL

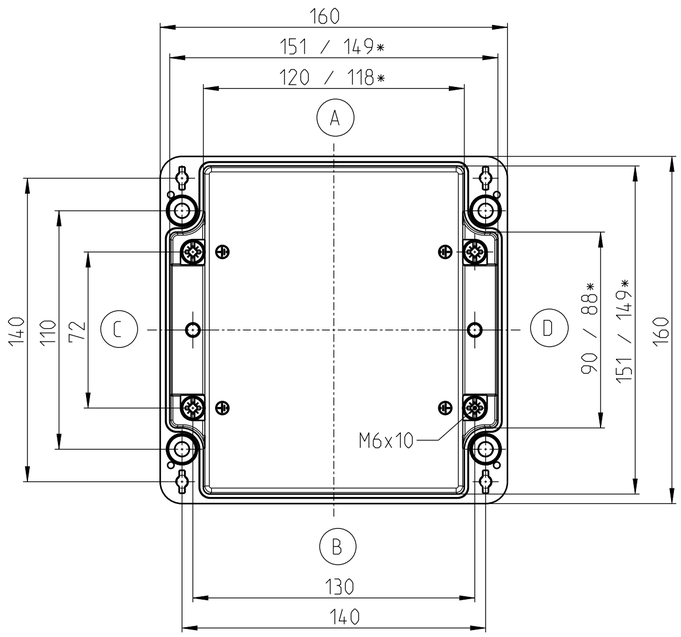

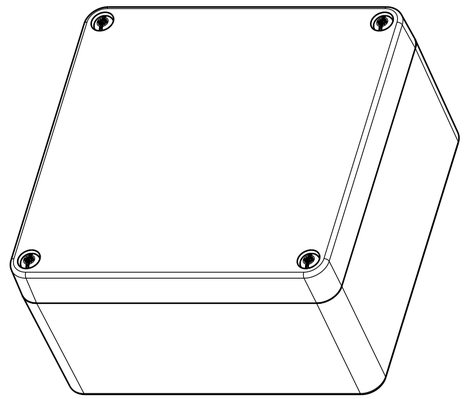

* kleineres Maß in Höhe der Montageplatteauflage
smaller dimension in the height of the mountain area

Mitteilungsnummer/Notice number	BERNSTEIN Bernstein AG Postfach 1164 D-32437 Porta Westfalica www.bernstein.eu	Masse ohne Toleranzangabe/General tolerances
Entwicklungsnummer/Development number		Halbzeug/Semifinished part
Umgearbeitet aus/Manufactured out of	Erstellt/Drawn by: 04.09.2023	Oberflaeche/Surface
Passend zu/Matched with: -	Geprueft/Checked by	Werkstoff/Material
Mst./Scale: 1:2 A2	Freigegeben/Approved by	Gewicht ca.:/Weight approx.: Blatt/Sheet: 1 / 1
Benennung/Part Name: Gehäuse CA-280 BAHN Enclosure CA-280 BAHN	Nummer/Drawing No.: 1280950000_KD	Modell/Model: 1 Zeichnung/Drawing: 1

Vorlage : 0850172266 Orig.2