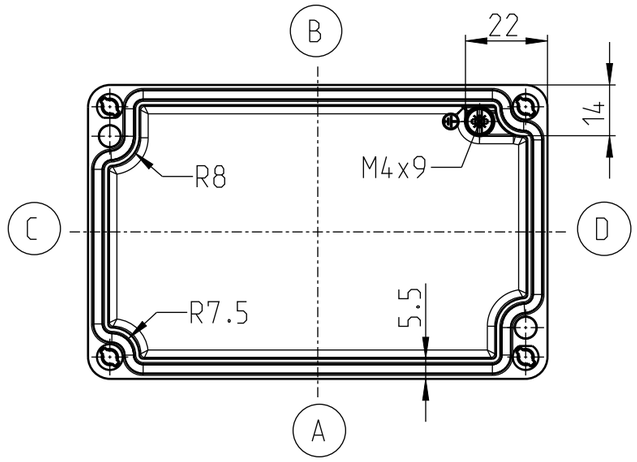

DECKEL

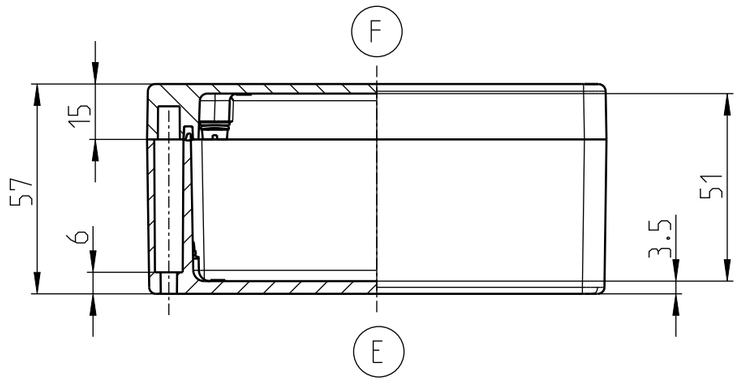

UNTERTEIL

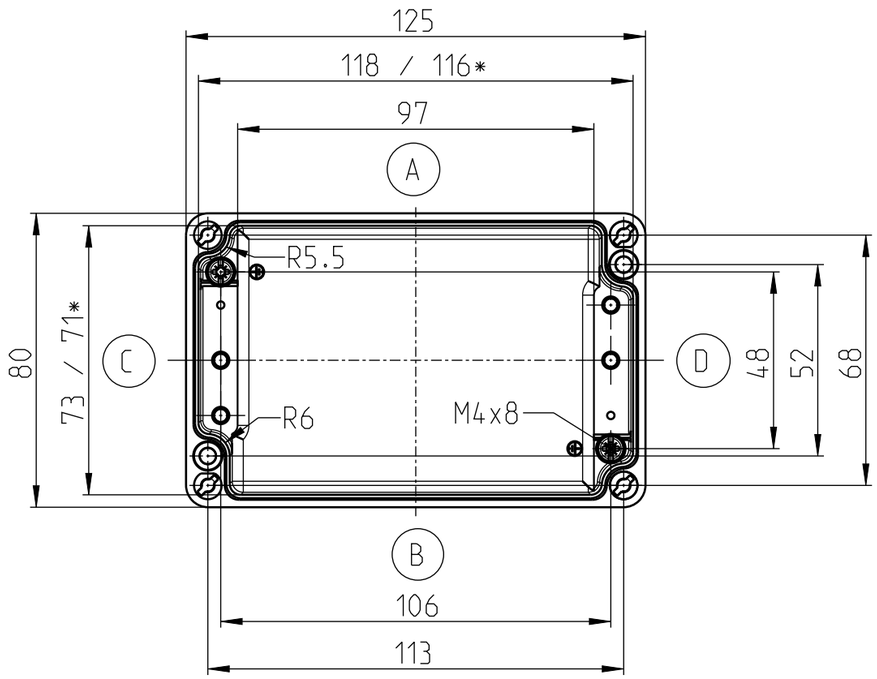

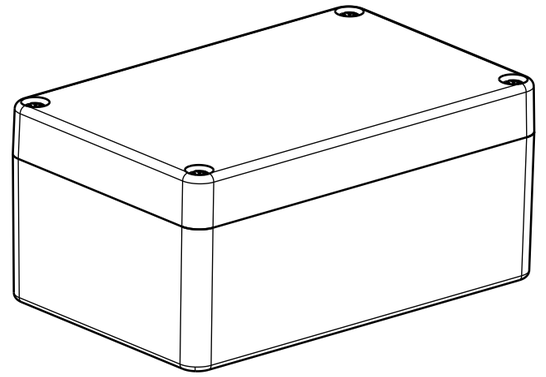

* kleineres Maß in Höhe der Montageplatteauflage
smaller dimension in the height of the mountain area

Mitteilungsnummer/Notice number	BERNSTEIN Bernstein AG Postfach 1164 D-32437 Porta Westfalica www.bernstein.eu		Masse ohne Toleranzangabe/General tolerances
Entwicklungsnummer/Development number			Halbzeug/Semifinished part
Umgearbeitet aus/Manufactured out of	Erstellt/Drawn by: 24.08.2023		Oberflaeche/Surface
Passend zu/Matched with	Geprueft/Checked by		Werkstoff/Material
Mst./Scale: 1:1 A3	Freigegeben/Approved by	Gewicht ca.:/Weight approx.:	Blatt/Sheet: 1 / 1
Benennung/Part Name: Gehäuse CA-150 BAHN Enclosure CA-150 BAHN	Nummer/Drawing No.: 1150950000	Modell/Model: 1	Zeichnung/Drawing: 1

Vorlage : 0850173265 Orig.2