BERNSTEIN

Unternehmensbereich
Sensortechnik

Technisches Datenblatt

Magnetschwimmerschalter

Type: **MAN–723 R2,0 EX** **EEx ia IIC T6**	Artikel.–Nr.: **680.5932.007** **PTB–Nr.: EX–87.B.2082**	Datum: **26.10.98/1303**

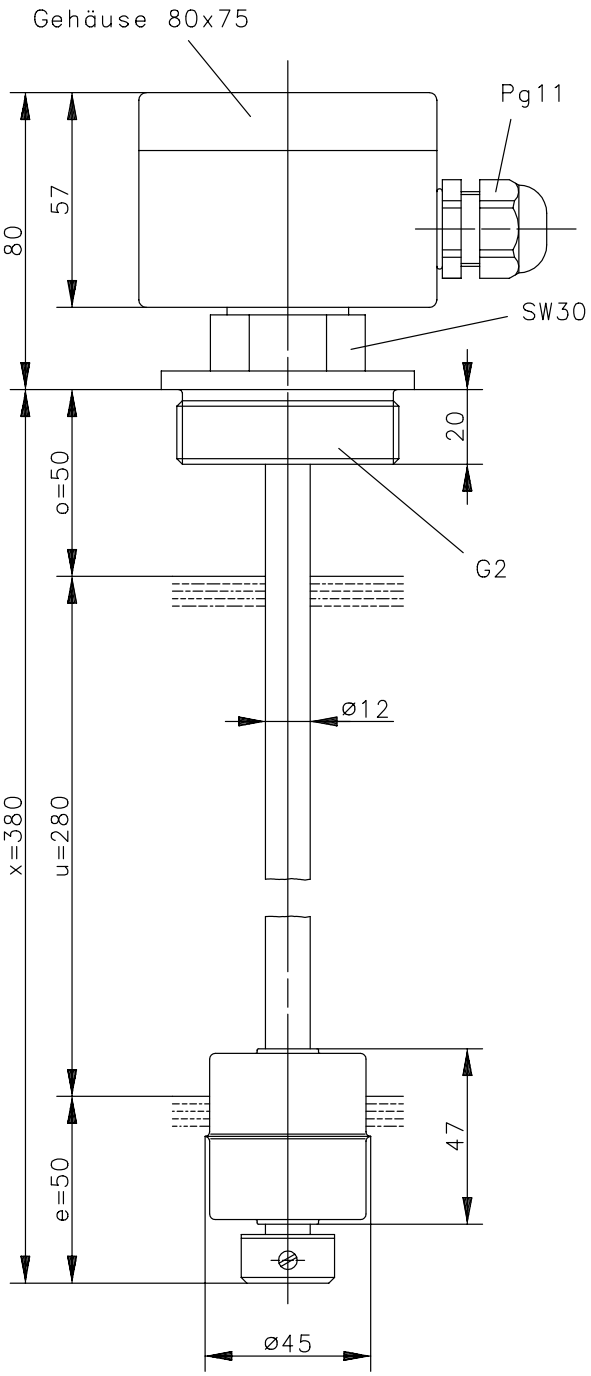

Anschlußschema

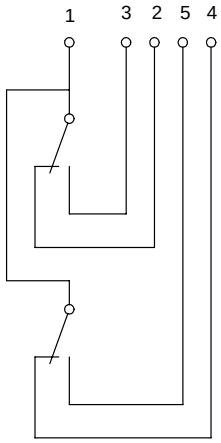

Leistungsdiagramm
(maximale Werte)

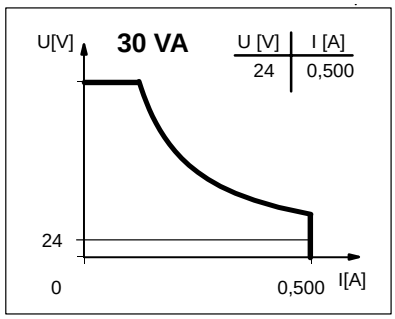

Technische Daten:

max. Schaltspannung : 24 V
max. Einschaltstrom : 0.5 A
max. Schaltleistung : 30 VA

Nur zum Anschluß an bescheinigte, eigensichere Stromkreise.

Maximale Daten dürfen nicht überschritten werden!

max. Betriebsdruck	: PN16
Schutzart	: IP 65 nach DIN VDE 0470 T1 IEC 529, EN 60529
Ausgangsfunktion	: 2 Umschalter, fallendes Niveau
Temperaturbereich	: T6 = 80°C
mech. Lebensdauer	: je nach zu schaltender Last 10^7 bis 10^9 Schaltungen.

Reproduzierbarkeit bei gleichen geometrischen Verhältnissen ±0.05mm, bezogen auf ein Schaltgerät.

Mechanische Daten:

Gehäusewerkstoff	: AlSi 12; EEx ib IIC T6 (PTB-Nr.: EX-83/3120)
Verschraubung	: 1.4571
Schaltrohrwerkstoff	: 1.4571
Schwimmerwerkstoff	: 1.4571
Stellring	: 1.4571
Prallschutz	: PTFE
Anschlußart	: Klemmleiste; Pg11 Kabelverschraubung (PTB-Nr.: EX-86/1094)

Diese Kopie wird bei technischen Änderungen nicht berichtigt oder zurückgezogen.

Hans Bernstein GmbH & Co.
Unternehmensbereich Sensortechnik
Röcker Str. 16
Tel.: 05722/208–0
D-31675 Bückeburg
Telefax: 05722/208-637