vorläufige **Technische Daten**
elektronischer Magnetgrenztaster der Baureihe MA–63

BERNSTEIN safe solutions

Type: **MEK–63NN2–10.4–2/KL** Art.–Nr.: **637.1663.070**

Anschlußschema

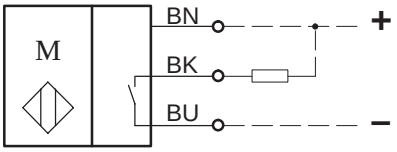

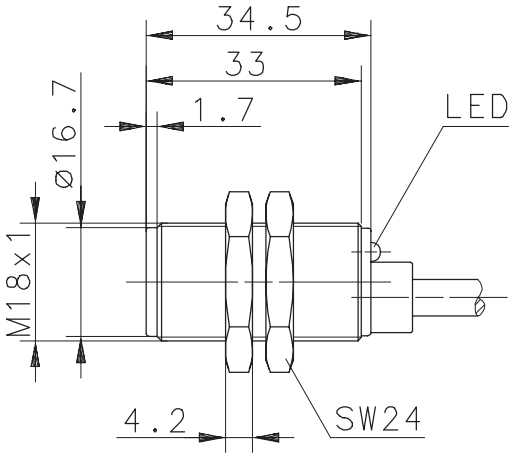

			min.	typ.	max.
Schaltpunkt	[mT]	B_{OP}	+3,0	+10,0	+17,5
Rückschaltpunkt	[mT]	B_{RP}	+1,0	+4,5	+14,5
Hysterese	[mT]	B_H	2,0	5,5	8,0

(–) Süd (+) Nord

1. Betriebsdaten

Betriebsspannung	U_B	:	DC 10 ... 30 V; Verpolschutz
Betriebsstrom		:	< 20 mA

2. Ausgangsdaten

Schaltungsart		:	3 – Leiter, minusschaltend
Schaltstrom max.		:	400 mA, kurzschlußfest
Spannungsabfall	U_d	:	< 3 V
Ausgangsfunktion		:	NPN, Schließer; Betätigung durch Nordpol

3. Betriebs- und Umgebungsbedingungen

Temperaturbereich	:	–20 °C bis +70 °C
Schutzart	:	IP 67 nach IEC 529, EN 60529
Gehäuse	:	PA 6, rot
Anschlußart	:	Kabel 3 x 0,34 mm^2 x 2 m; PUR–Mantel, schwarz (andere Längen auf Anfrage)
Funktionsanzeige	:	LED gelb, Ausgangsanzeige / geschalteter ZUstand

Diese Kopie wird bei technischen Änderungen nicht berichtigt oder zurückgezogen.

Bernstein AG, Postfach 1164, D–32437 Porta Westfalica

preliminary **Technical Data**

Magnetic Proximity Sensor Series MA–63

BERNSTEIN safe solutions

Type: **MEK–63NN2–10.4–2/KL** Part.–No.: **637.1663.070**

Wiring Diagram

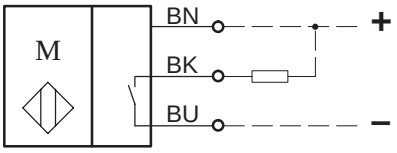

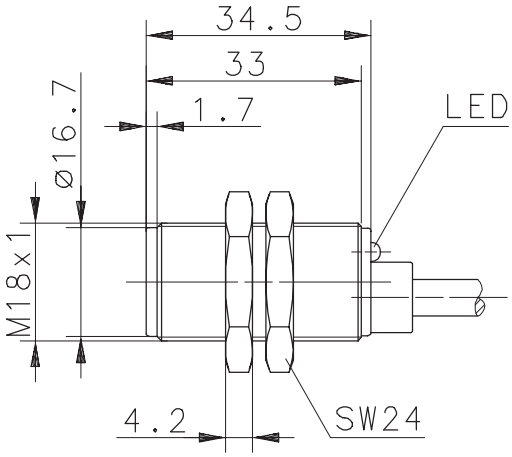

			min.	typ.	max.
Operate point	[mT]	B_{OP}	+3,0	+10,0	+17,5
Release point	[mT]	B_{RP}	+1,0	+4,5	+14,5
Hysteresis	[mT]	B_H	2,0	5,5	8,0

(–) South (+) North

1. Operating Data

operational voltage range	U_B	:	DC 10 ... 30 V; supply reversal protection
non–load supply current		:	< 20 mA

2. Output Data

electrical output		:	3 – wire, NPN
rated operational current	I_e	:	400 mA, short circuit protection
voltage drop	U_d	:	< 3 V
output function		:	NPN, N.O.; actuated by northpole

3. Operating and Ambient Conditions

temperature range	:	–20 °C up to +70 °C
protection	:	IP 67 to IEC 529, EN 60529 (NEMA 4)
housing	:	PA 6, red
connection	:	Cable 3 x 0,34 mm^2 x 2 m; PUR–Outer jacket, black (other lengths upon request)
indication	:	LED yellow, output indication / switched position

Bernstein AG, P.o. box 1164, D–32437 Porta Westfalica