Bernstein
Bernstein AG
Postfach 1164
D-32437 Porta Westfalica

Technisches Datenblatt

I88-U1Z DGHw | 618.6121.077

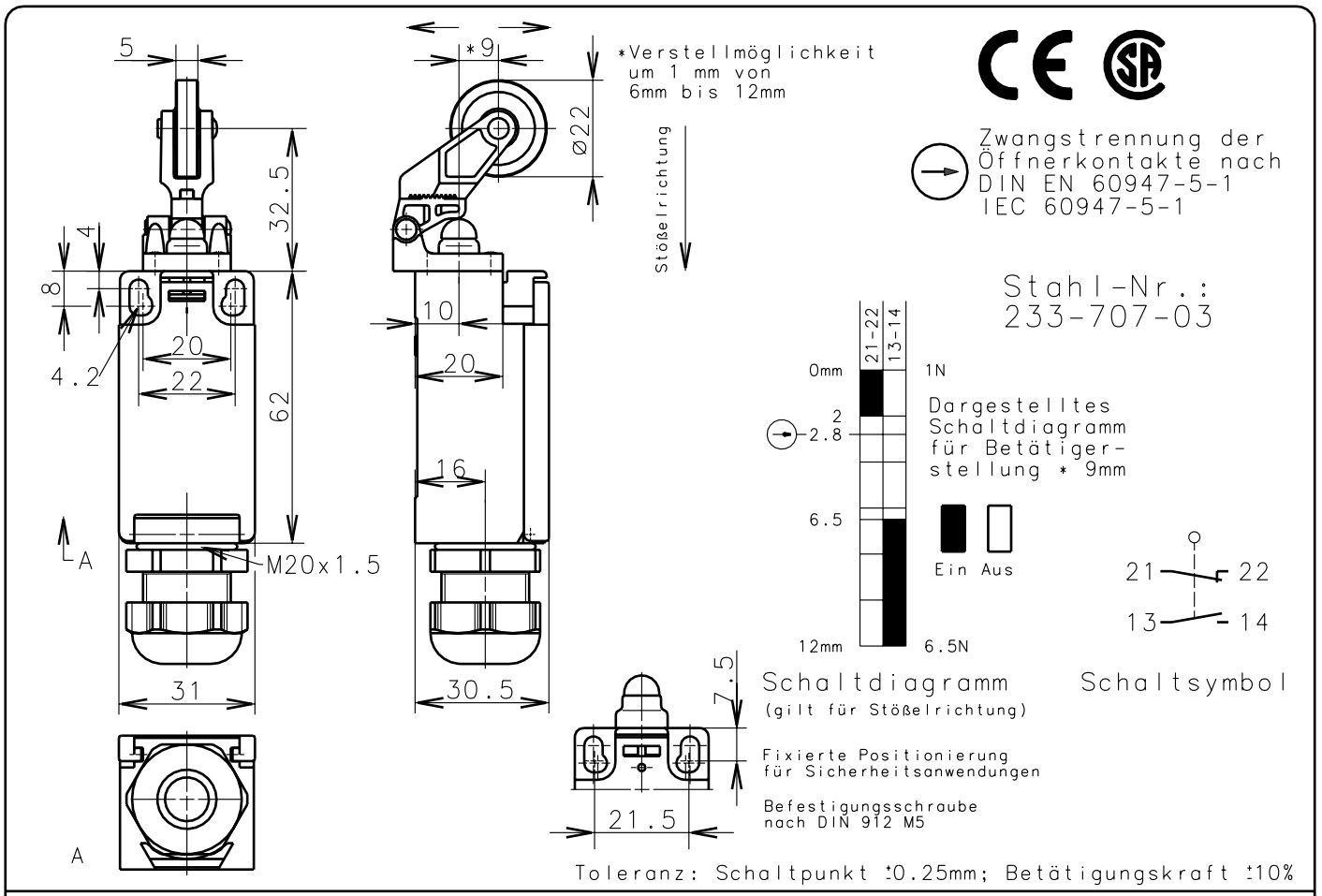

Toleranz: Schaltpunkt ±0.25mm; Betätigungskraft ±10%

Mechanische Eigenschaften

Gehäuse:	Thermoplast, glasfaserverstärkt (UL 94-VO)
Deckel:	Thermoplast, glasfaserverstärkt (UL 94-VO)
Betätigung:	Hebel mit Rolle (Thermoplast)
Umgebungstemperatur:	-30°C bis +80°C
Kontaktart:	1 Öffner, 1 Schließer (Zb)
Mech. Lebensdauer:	10×10^6 Schaltspiele
Schalthäufigkeit:	max. 100/min
Befestigung:	2 x M4
Anschlußart:	4 Schraubanschlüsse (M3.5)
Leiterquerschnitte:	Eindrähtig 0.5-1.5mm²/Litze mit Aderendhülse 0.5-1.5mm²
Kabeleinführung:	1 x Dichtkabelverschraubung M20x1.5 (Klemmbereich 5-10mm)
Gewicht:	ca. 0,07kg

Elektrische Eigenschaften

Bemessungsisolationsspannung:	U_i = 250 V AC
Konv. thermischer Strom:	I_{the} = 10A
Max. Einschaltstrom:	gem. IEC 60947-5-1, AC 15, A300
Gebrauchskategorie:	AC 15, A300, U_e/I_e 240V/3A
Aufbau:	nach EN 60947-1; EN 60947-5-1
Schutzart (IP-Code):	IP65 nach EN 60529, DIN VDE 0470 T1
CSA:	10A 300V AC, A300 (same polarity)
Kurzschlußfestigkeit:	Schmelzsicherung 10A gL/gG, IEC/EN 60947-5-1, Anhang K

Anfahrmöglichkeiten

Durch Lösen der 4 Schrauben kann die Betätigungseinrichtung im Bedarfsfall in 90°-Stufungen so gedreht werden, daß 4 Anfahrrichtungen möglich sind. Nach dem Umsetzen ist die Betätigungseinrichtung wieder fest mit dem Gehäuse zu verschrauben (4 Schrauben)

Bemerkungen

Spezifizierte Schutzart (IP-Code) gilt nur bei geschlossenem Deckel und Verwendung einer mindestens gleichwertigen Kabelverschraubung.

Schutzvermerk nach DIN 34 beachten
Copyright reserved

Diese Kopie wird bei technischen Änderungen nicht berichtigt oder zurückgezogen