Isolierstoffgekapselter Grenztaster

Baureihe IN62

Typbezeichnung **IN62-SU1ZB SK KV**	Artikelnummer **6183000266**

Schaltsymbol

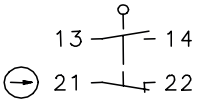

Schaltdiagramm

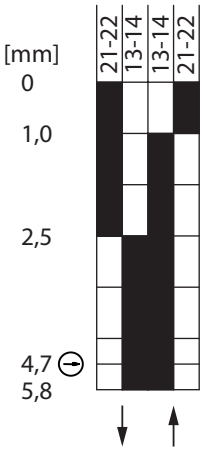

EIN AUS

Toleranz:
Schaltpunkt ± 0,25 mm;
Zwangstrennung +0,25 mm
Betätigungskraft ± 10 %

Schalter muss von Hand über die Nut im Stößel zurückgesetzt werden.

Fixierte Positionierung
z.B. mit Befestigungsschraube M5
nach DIN EN ISO 4762

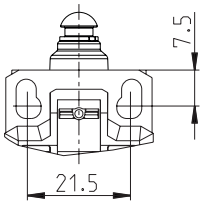

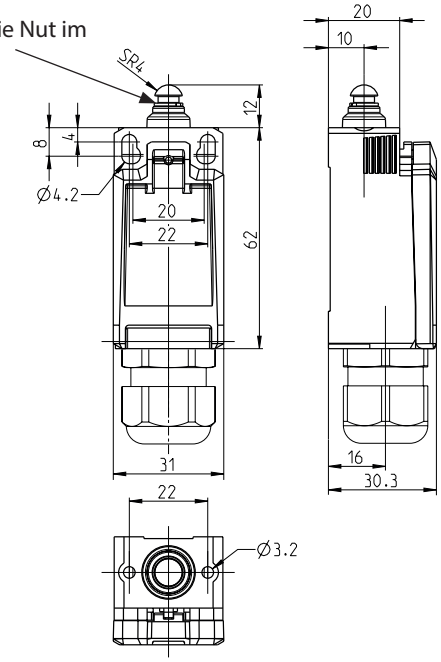

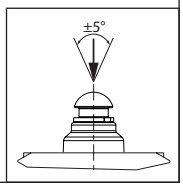

Elektrische Daten		
Bemessungsisolationspannung	U_i	400 V
Bemessungsstoßspannungsfestigkeit	U_{imp}	4 kV
Bemessungsbetriebsspannung	U_e	240 V AC / 24 V DC
Frequenz AC		50 / 60 Hz
Überspannungskategorie		II nach EN 60947-1 Anhang H Tabelle H1
Konv. thermischer Strom	I_{the}	5 A
minimaler Strom		1 mA
Gebrauchskategorie		AC 15, U_e/I_e 240 V / 3 A DC 13, U_e/I_e 24 V / 1,5 A (B300 Tabelle A.1)
Zwangsöffnung	⊖	nach IEC/EN 60947-5-1, Anhang K ; Zwangsöffnungskraft: 18 N
Kurzschlussschutzeinrichtung		Schmelzsicherung 4 A gG
bedingter Bemessungskurzschlussstrom		400 A
Übergangswiderstand max.		25 mOhm (im Neuzustand)
Schutzklasse	⧈	II

Mechanische Daten		
Gehäuse		Thermoplast, glasfaserverstärkt (UL 94-V0)
Deckel		Thermoplast, glasfaserverstärkt (UL 94-V0)
Betätigung		Stößel (Thermoplast (UL 94-HB))
Betätigungskraft	F_B	$5\ N \leq F_B \leq 30\ N$
Betriebstemperatur		-30 °C ... +75 °C
Lagertemperatur		-40 °C ... +80 °C
Schutzart		IP67 nach EN 60529
Verschmutzungsgrad (Einbauschalter)		3
Kontaktmaterial		Silber
Geräteklasse (Einbauschalter)		Kategorie E (MC3+CC2+SC1) nach IEC/EN 60947-1 Anhang Q
Kontaktart		1 Öffner (Form Zb), 1 Schließer
Betätigungsgeschwindigkeit	V	$0{,}06\ m/min \leq V \leq 30\ m/min$
Prelldauer	ms	< 3 ms
Umschaltzeit	ms	< 8 ms
Schalthäufigkeit		≤ 60 / min.
Mechanische Lebensdauer		$0{,}5 \times 10^6$ Schaltspiele
Gebrauchsdauer		≤20 Jahre
Anschlussart		4 Schraubanschlüsse (M3)
Leiterquerschnitte		Eindrähtig oder Litze mit Aderendhülse 0,34 mm^2 - 1,5 mm^2; AWG 22-16
Kabeleinführung		1 x Kabelverschraubung (RAL 9005) M20 x1,5 (Klemmbereich 5 mm - 10 mm)
Gewicht		≈ 0,06 kg
Einbaulage		beliebig

Anfahrmöglichkeiten
Die angegebenen Daten beziehen sich auf Betätigung in Stößelrichtung.

Kennzahlen für Sicherheitstechnik	
B10d Öffner (NC)	1×10^6 Zyklen
B10d Schließer (NO)	1×10^6 Zyklen

Vorschriften
DIN EN 60947-5-1
UL 508 / CSA C22.2 No.14
DIN EN ISO 13849-1
EN81-20
EN81-50

EG-Konformität
nach Richtlinie 2006/42/EG (Maschinenrichtlinie)

Zulassungen
CCC (AC 15, U_e/I_e 240 V / 3 A; DC 13, U_e/I_e 24 V / 1,5 A)
$_C$CSA$_{US}$ B300, 240Vac 3A G.P., 24Vdc 1.5A R. Enclosure Type 4X

Bemerkungen
Angegebene Schutzart (IP-Code) gilt nur bei geschlossenem Deckel und Verwendung einer mindestens gleichwertigen Kabelverschraubung mit entsprechendem Kabel. VPE (tbd), 1 Betriebs- und Montageanleitung pro VPE