Bernstein
Bernstein AG
Postfach 1164
D-32437 Porta Westfalica

Technisches Datenblatt

ENK-SU1Z AHS 270° | 618.1185.247

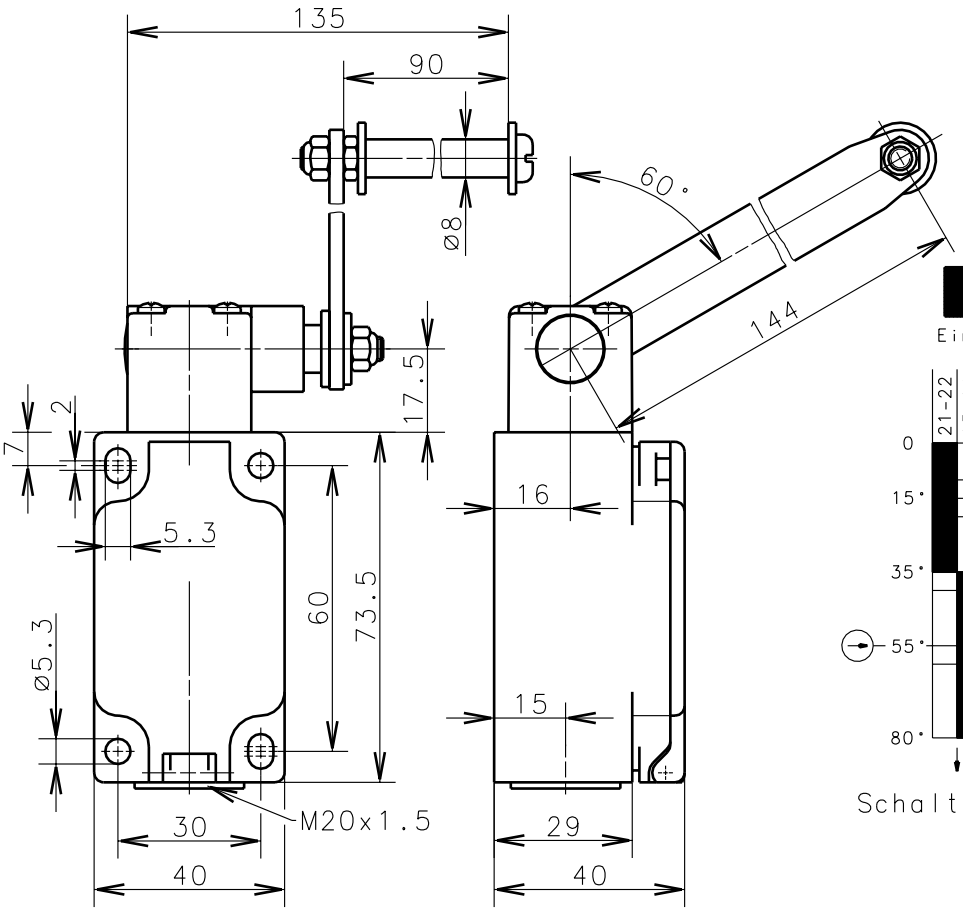

Zwangstrennung der Öffnerkontakte nach DIN EN 60947-5-1 IEC 60947-5-1

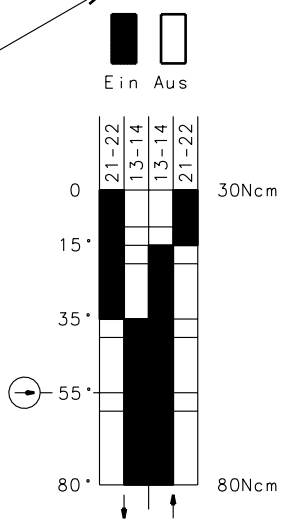

Schaltdiagramm

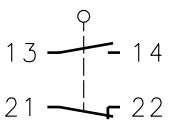

Schaltsymbol

Toleranz: Schaltpunkt ±3.5°; Betätigungsdrehmoment ±10%

Mechanische Eigenschaften

Gehäuse:	Thermoplast, glasfaserverstärkt
Deckel:	Thermoplast, glasfaserverstärkt
Betätigung:	Achshebelgeh. (Zn-Druckguß), Rolle (Thermoplast)
Umgebungstemperatur:	-30°C bis +80°C
Kontaktart:	1 Öffner, 1 Schließer (Zb)
Mech. Lebensdauer:	10×10^6 Schaltspiele
Schalthäufigkeit:	max. 100/min
Befestigung:	4 x M5
Anschlußart:	4 Schraubanschlüsse (M3.5)
Leiterquerschnitte:	Eindrähtig 0.5-1.5mm²/Litze mit Aderendhülse 0.5-1.5mm²
Kabeleinführung:	1 x M20x1.5
Gewicht:	ca. 0,24kg

Elektrische Eigenschaften

Bemessungsisolationsspannung:	U_i = 400 V AC
Konv. thermischer Strom:	I_{the} = 10A
Max. Einschaltstrom:	nach IEC 60947-5-1; AC 15, A300
Gebrauchskategorie:	AC 15, A300, U_e/I_e 240V/3A
Aufbau:	nach EN 60947-1; EN 60947-5-1
Schutzart (IP-Code):	IP65 nach EN 60529; DIN VDE 0470 T1
CSA:	10A 300V AC, A300 (same polarity)
Kurzschlußfestigkeit:	Schmelzsicherung 2A gL/gG, IEC/EN 60947-5-1, Anhang K

Anfahrmöglichkeiten

Durch Lösen der 4 Schrauben kann die Betätigungseinrichtung im Bedarfsfall in 90°-Stufungen so gedreht werden, daß 4 Anfahrrichtungen möglich sind. Nach dem Umsetzen ist die Betätigungseinrichtung wieder fest mit dem Gehäuse zu verschrauben (4 Schrauben)

Bemerkungen

Die Gleitstellen sind von Zeit zu Zeit etwas nachzuölen.
Spezifizierte Schutzart (IP-Code) gilt nur bei geschlossenem Deckel und Verwendung einer mindestens gleichwertigen Kabelverschraubung.

Schutzvermerk nach DIN 34 beachten
Copyright reserved

18.11.02

Diese Kopie wird bei technischen Änderungen nicht berichtigt oder zurückgezogen