Bernstein
Bernstein AG
Postfach 1164
D-32437 Porta Westfalica

Technisches Datenblatt: Sicherheitsschalter

Metallgekapselt, 2 x Pg13.5, Magnetkraftverriegelt

Type: SLM-MVTW24DC-22-PX	Art.-Nr.: 611.7169.254	Datum: 22.01.99

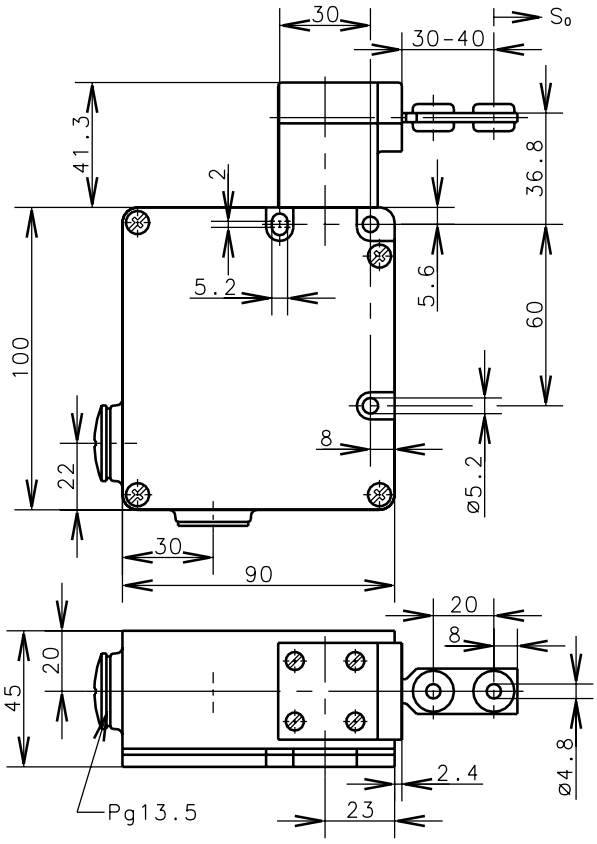

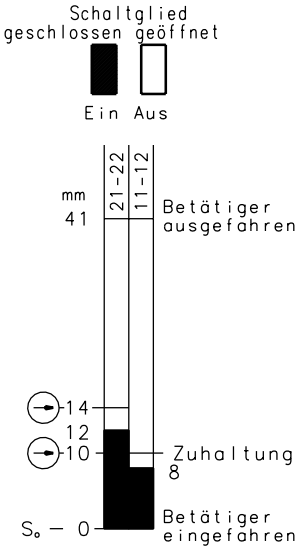

$F_{min.}$ = 20N

Schaltkraft

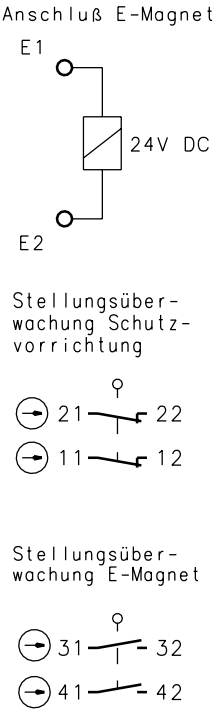

Schaltkrafttoleranz: ±15%

Mechanische Eigenschaften	Elektrische Eigenschaften	Zulassungen:
Gehäuse: Al-GD	Schaltelemente	UL B300, R300
Deckel: Al-Blech	Bem.isol.Spannung U_i: 250V	CSA B300, R300
Betätigungseinrichtung: Al-GD	Gebrauchskategorie: AC 12	
Getrennter Betätiger: St/PA	250 V/10 A	
Umgebungstemperatur: -30°C bis +60°C	Gebrauchskategorie: AC 15	
Schaltfunktion: 4Ö	230 V/4 A	Vorschriften:
Schaltprinzip: 4 Tastschaltglieder	Kurzschlußfestigkeit:	VDE 0113, EN 60204, IEC 204
Mech. Lebensdauer: 10^6 Schaltspiele	DIAZED-Sicherungseinsätze	VDE 0660 T200, EN 60947-5-1
Betätigungsradius: R_{min}=400mm	Betriebsklasse gL/gG 10A TDz,16A Dz	IEC 947-5-1
Anfahrgeschwindigkeit: $v_{max.}$ = 1.5m/s	Elektromagnet	GS-ET 19
Befestigung nach DIN EN 50041	Einschaltdauer: 100% ED	
3 Schrauben M5	Wärmeklasse: B	Bemerkungen:
Anschlußquerschnitt: 1mm² flexibel	Anschlußleistung: P20 = 5.2W	Vorgesehene Schutzart (IP-Code) gilt
Anschlußart: 10 Schrauben M3.5	Betriebsspannung: 24 V DC	nur bei geschlossenem Deckel und
2 Schutzleiteranschlüsse M4		Verwendung einer mindestens gleich-
Kabeleinführung: 2 x Pg13.5		wertigen Kabelverschraubung.

Gewicht: ca. 0,80kg	Hinweise
Schutzart (IP-Code): IP67 nach EN 60529/DIN VDE 0470 T1	• Das Schaltgerät darf nicht als Anschlag verwendet werden.
Einbaulage: beliebig	• Bei Stromausfall bleibt Zuhaltung der Schutzvorrichtung nicht bestehen.
Sperrprinzip: Magnetkraft	Schutz gegen selbsttätigen Wiederanlauf ist vorzusehen.
Entsperrung: Federkraft	• Vier Anfahrrichtungen durch Umsetzen der Betätigungseinrichtung.
Sperrkraft: 1000N (Schutzvorrichtung)	• Drehen der Einrichtung (4x90°) nur mit eingestecktem Betätiger.
	• Leerweg des Betätigers (Erschütterungsausgleich) ca.10mm.

Schutzvermerk nach DIN 34 beachten
Copyright reserved
Diese Kopie wird bei technischen Änderungen nicht berichtigt oder zurückgezogen