Bernstein
Bernstein AG
Postfach 1164
D-32437 Porta Westfalica

Technisches Datenblatt

SK-A2Z M X | 611.6169.116

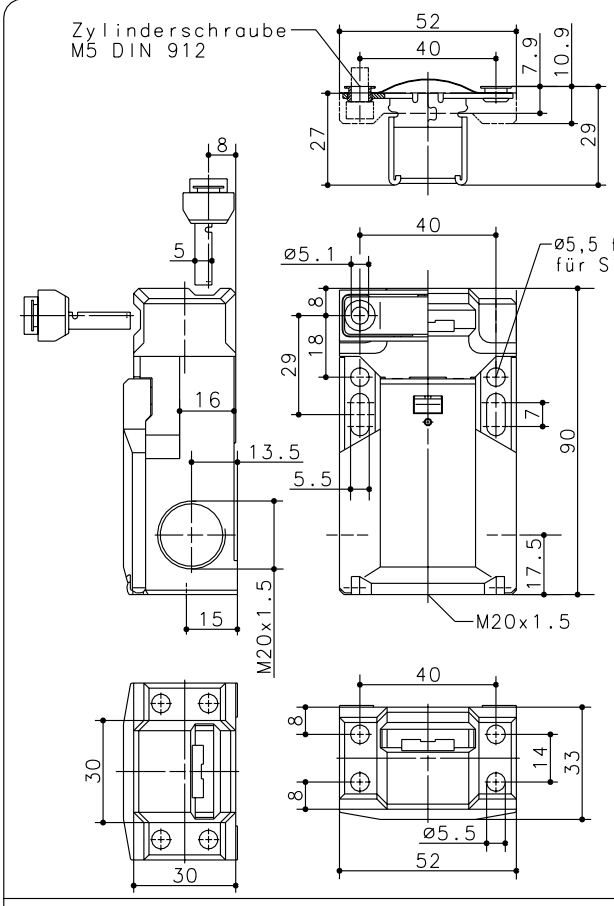

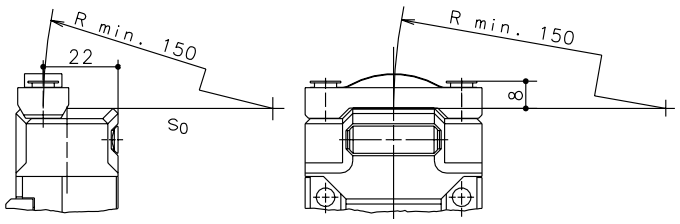

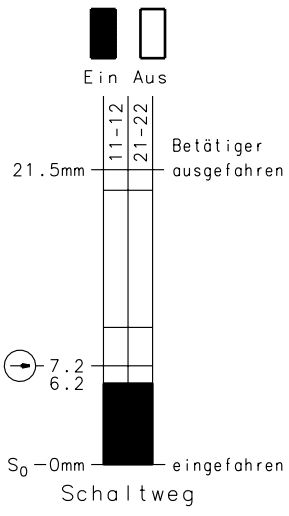

Zwangstrennung der Öffnerkontakte nach DIN EN 60947-5-1 IEC 60947-5-1

15N

Auszugskraft

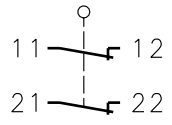

Schaltsymbol

Toleranz: Schaltpunkt ±0.25mm; Schaltkraft ±10%

Mechanische Eigenschaften

Gehäuse: Thermoplast, glasfaserverstärkt (UL94-V0)

Deckel: Thermoplast, glasfaserverstärkt (UL94-V0)

Betätigung: separater Betätiger St-Niro

Umgebungstemperatur: -30°C bis +80°C

Kontaktart: 2 Öffner (Zb)

Mech. Lebensdauer: $1x10^6$ Schaltspiele

Schalthäufigkeit: 30/min

Befestigung: Schalter 2 x M5; Betätiger 2 x M5

Anschlußart: 4 Schraubanschlüsse M3.5

Leiterquerschnitte: Eindrähtig 0.5-1.5m² / Litze mit Aderendhülse 0.5-1.5mm²

Kabeleinführung: 3 x M20x1.5

Gewicht: ca. 0,13 kg

Einbaulage: beliebig

Schutzart (IP-Code): IP65 nach EN 60529, DIN VDE 0470 T1

Spezifizierte Schutzart (IP-Code) gilt nur bei geschlossenem Deckel und Verwendung einer mindestens gleichwertigen Kabelverschraubung.

Elektrische Eigenschaften

Bemessungsisolationsspannung: U_i= 500V AC A300/ 150V DC R150

Konv. thermischer Strom: I_{the}= 10A AC/ 1A DC

Gebrauchskategorie: AC-15 / DC-13

Kurzschlußfestigkeit: Schmelzsicherung 6A gL/gG, IEC/EN 60947-5-1, Anhang K

CSA: 10A 300V AC, A300 (same pol.)

Zulassungen

CSA

UL

Vorschriften

VDE 0660 T100, EN 60947-1

VDE 0660 T200, EN 60947-5-1

IEC 60947-5-1

GS-ET 15

Anfahrmöglichkeiten

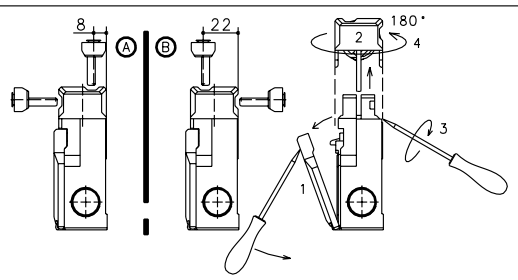

Sonderheiten/Bemerkungen

- 4 Anfahrrichtungen durch Umstecken der Haube Position A bzw. B.
- Deckel 1 muß vor Umstecken der Haube 2 geöffnet werden.
- Schraubendreherspitze in Trennfuge Haube / Gehäuse führen und drehen (Haube entrastet) 3.
- Haube abziehen und gemäß Abbildung 180° drehen 4, in Gehäuse einstecken und Deckel schließen.
- Bei Radiusbetätigung kann sich die mechanischen Lebensdauer verringern.
- Mindestradien gelten für Drehpunkt auf Höhe Gehäuseoberkante So.
- Nicht benötigter Haubenschlitz kann durch Rasteinsatz verschlossen werden.
- Schalter darf nicht als Anschlag verwendet werden.

Schutzvermerk nach DIN 34 beachten
Copyright reserved

13.08.2002

Diese Kopie wird bei technischen Änderungen nicht berichtigt oder zurückgezogen