Bernstein
Bernstein AG
Postfach 1164
D-32437 Porta Westfalica

Technisches Datenblatt

Bi-SU1 AD | 608.5187.014

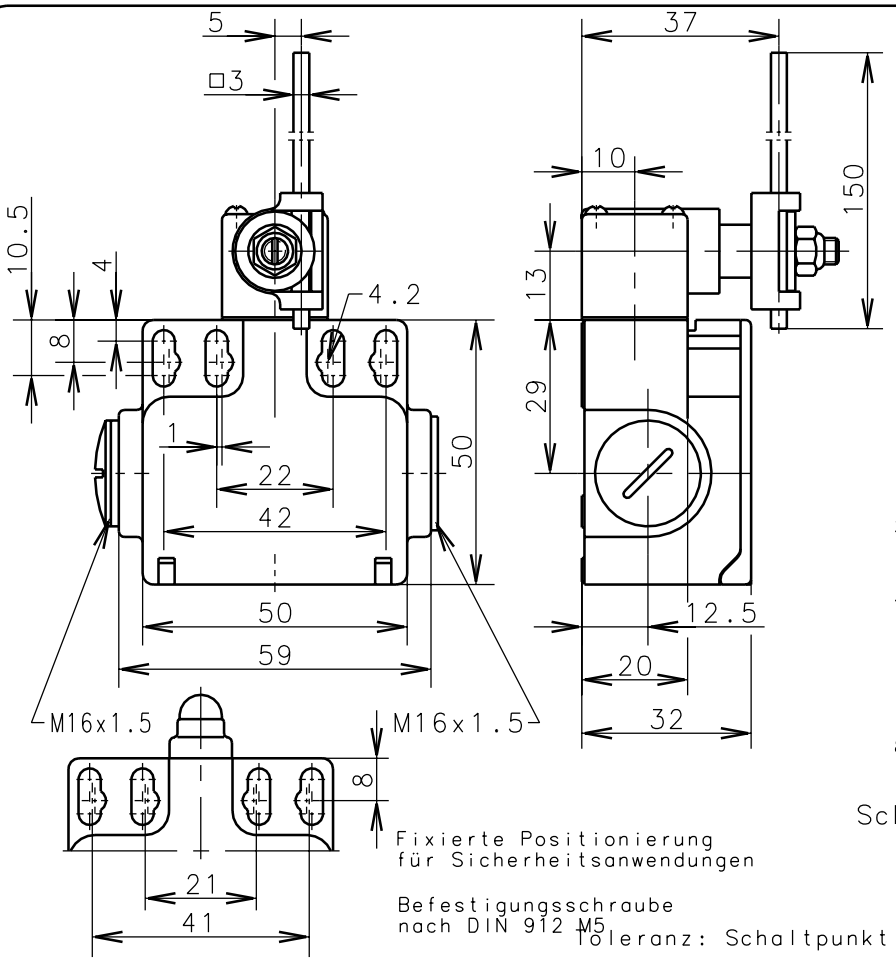

Fixierte Positionierung
für Sicherheitsanwendungen

Befestigungsschraube
nach DIN 912 M5

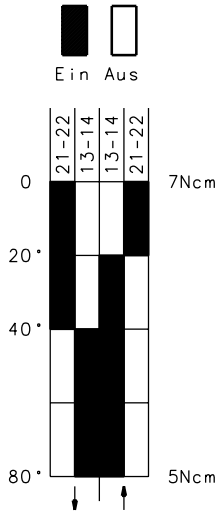

Schaltdiagramm

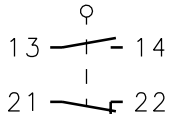

Schaltsymbol

Toleranz: Schaltpunkt ±0.25mm; Betätigungskraft ±10%

Mechanische Eigenschaften

Gehäuse:	Thermoplast, glasfaserverstärkt
Deckel:	Thermoplast, glasfaserverstärkt
Betätigung:	Achshebelgehäuse; Vierkantstange (Stahl)
Umgebungstemperatur:	-30°C bis +80°C
Kontaktart:	1 Öffner, 1 Schließer
Mech. Lebensdauer:	10×10^6 Schaltspiele
Schalthäufigkeit:	max. 100/min
Befestigung:	2 x M4
Anschlußart:	4 Schraubanschlüsse (M3.5)
Kabeleinführung:	2 x M16x1,5 seitlich
Gewicht:	ca. 0,08 kg

Elektrische Eigenschaften

Max. Spannung:	500 V AC
Max. Dauerstrom:	I th 10A
Max. Einschaltstrom:	nach IEC 947-5-1; AC 15; DC 13
Aufbau:	nach EN 60204; EN 60947-1; EN 60947-5-1
Schutzart (IP-Code):	IP65 nach EN 60529; DIN VDE 0470 T1
CSA:	10A 300V AC, A300 (same polarity)
Kurzschlußfestigkeit:	Schmelzsicherung 2A gL/gG, IEC/EN 60947-5-1

Anfahrmöglichkeiten

Durch Lösen von 4 Schrauben läßt sich die Betätigungseinrichtung um jeweils 90° schwenken, so daß 4 Anfahrrichtungen möglich sind.

Bemerkungen

Die Gleitstellen sind von Zeit zu Zeit etwas nachzuölen.
Vorgesehene Schutzart (IP-Code) gilt nur bei geschlossenem Deckel und Verwendung einer mindestens gleichwertigen Kabelverschraubung.

Schutzvermerk nach DIN 34 beachten
Copyright reserved

28.11.2000

Diese Kopie wird bei technischen Änderungen nicht berichtigt oder zurückgezogen