Bernstein
Bernstein AG
Postfach 1164
D-32437 Porta Westfalica

Technisches Datenblatt

VTW-Betätiger sw | 351.9100.330

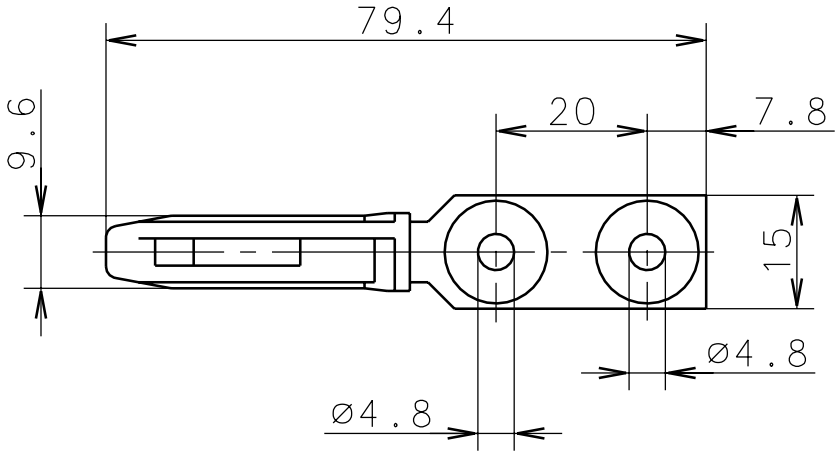

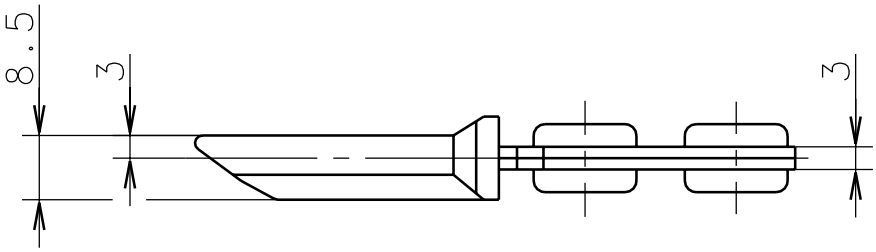

Schutzvermerk nach DIN 34 beachten
Copyright reserved

26.01.2000

Diese Kopie wird bei technischen Änderungen nicht berichtigt oder zurückgezogen.